100 Ace

Vents Ace – Axial-Abluftventilator für Privathaushalte von Design Concept mit gemischtem Laufrad für alle, die Wert auf Energieeffizienz, hohen Luftdurchsatz und geringe Geräuschentwicklung legen

- Max. Förderleistung: 90
- Schalldruckpegel LpA @ 3 m: 29
- Motortyp: AC
- Laufradtyp: Mixed
- Gehäusematerial: Plastic

	Maßeinheit	100 Ace
Luftkanalgröße	mm	100
Speed	-	1
Versorgungsspannung min	V	220
Versorgungsspannung max	V	240
Frequenz der Netzversorgung	Hz	50
Leistung	W	8
Stromaufnahme	A	0.05
Max. Förderleistung	m^3/h	90
Drehzahl	-	2165
Schalldruckpegel LpA @ 3 m	dB(A)	29
Gewicht	kg	0
Ambientlufttemperatur, min	°C	1
Ambientlufttemperatur, max	°C	40
Schutzart	-	IP44

Abmessungen

ØD	B	L	L1
99	151	79	36

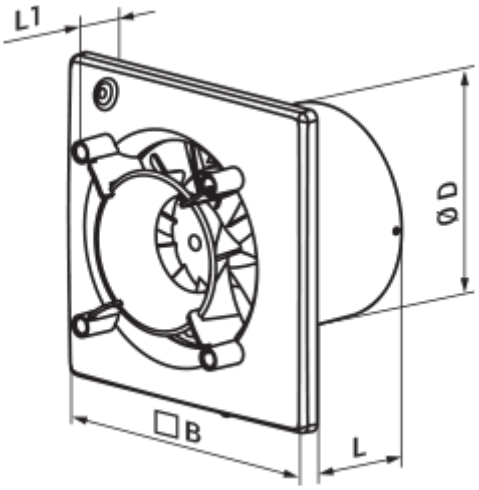

Zubehör

Dekorplatten

Produktname	Foto	Beschreibung
FP 180 Plain		Abnehmbare Dekorabdekungen sind eine universelle Lösung, mit der den Verbrauchern ermöglicht wird, das Design eines Ventilators oder Lüftungsgitters für jedes Interieur eines Badezimmers oder einer Küche auszusuchen.
FP 160 Plain		Abnehmbare Dekorabdekungen sind eine universelle Lösung, mit der den Verbrauchern ermöglicht wird, das Design eines Ventilators oder Lüftungsgitters für jedes Interieur eines Badezimmers oder einer Küche auszusuchen.
FP 180 Plain red		Abnehmbare Dekorabdekungen sind eine universelle Lösung, mit der den Verbrauchern ermöglicht wird, das Design eines Ventilators oder Lüftungsgitters für jedes Interieur eines Badezimmers oder einer Küche auszusuchen.
FP 160 Plain red		Abnehmbare Dekorabdekungen sind eine universelle Lösung, mit der den Verbrauchern ermöglicht wird, das Design eines Ventilators oder Lüftungsgitters für jedes Interieur eines Badezimmers oder einer Küche auszusuchen.
FP 180 Plain black sapphire		Abnehmbare Dekorabdekungen sind eine universelle Lösung, mit der den Verbrauchern ermöglicht wird, das Design eines Ventilators oder Lüftungsgitters für jedes Interieur eines Badezimmers oder einer Küche auszusuchen.
FP 160 Plain black sapphire		Abnehmbare Dekorabdekungen sind eine universelle Lösung, mit der den Verbrauchern ermöglicht wird, das Design eines Ventilators oder Lüftungsgitters für jedes Interieur eines Badezimmers oder einer Küche auszusuchen.
FP 180 Plain metallic		Abnehmbare Dekorabdekungen sind eine universelle Lösung, mit der den Verbrauchern ermöglicht wird, das Design eines Ventilators oder Lüftungsgitters für jedes Interieur eines Badezimmers oder einer Küche auszusuchen.
FP 180 Aqua		Abnehmbare Dekorabdekungen sind eine universelle Lösung, mit der den Verbrauchern ermöglicht wird, das Design eines Ventilators oder Lüftungsgitters für jedes Interieur eines Badezimmers oder einer Küche auszusuchen.
FP 180 Mars		Abnehmbare Dekorabdekungen sind eine universelle Lösung, mit der den Verbrauchern ermöglicht wird, das Design eines Ventilators oder Lüftungsgitters für jedes Interieur eines Badezimmers oder einer Küche auszusuchen.

FP 180 Mystery		Abnehmbare Dekorabdekungen sind eine universelle Lösung, mit der den Verbrauchern ermöglicht wird, das Design eines Ventilators oder Lüftungsgitters für jedes Interieur eines Badezimmers oder einer Küche auszusuchen.
FP 160 Reef		Abnehmbare Dekorabdekungen sind eine universelle Lösung, mit der den Verbrauchern ermöglicht wird, das Design eines Ventilators oder Lüftungsgitters für jedes Interieur eines Badezimmers oder einer Küche auszusuchen.
FP 160 Frizz		Abnehmbare Dekorabdekungen sind eine universelle Lösung, mit der den Verbrauchern ermöglicht wird, das Design eines Ventilators oder Lüftungsgitters für jedes Interieur eines Badezimmers oder einer Küche auszusuchen.
FP 180 Plain chrome		Abnehmbare Dekorabdekungen sind eine universelle Lösung, mit der den Verbrauchern ermöglicht wird, das Design eines Ventilators oder Lüftungsgitters für jedes Interieur eines Badezimmers oder einer Küche auszusuchen.
FP 160 Plain chrome		Abnehmbare Dekorabdekungen sind eine universelle Lösung, mit der den Verbrauchern ermöglicht wird, das Design eines Ventilators oder Lüftungsgitters für jedes Interieur eines Badezimmers oder einer Küche auszusuchen.
FP 180 Plain alumat		Abnehmbare Dekorabdekungen sind eine universelle Lösung, mit der den Verbrauchern ermöglicht wird, das Design eines Ventilators oder Lüftungsgitters für jedes Interieur eines Badezimmers oder einer Küche auszusuchen.
FP 160 Plain alumat		Abnehmbare Dekorabdekungen sind eine universelle Lösung, mit der den Verbrauchern ermöglicht wird, das Design eines Ventilators oder Lüftungsgitters für jedes Interieur eines Badezimmers oder einer Küche auszusuchen.
FPA 160 Glass-1		Abnehmbare Dekorabdekungen sind eine universelle Lösung, mit der den Verbrauchern ermöglicht wird, das Design eines Ventilators oder Lüftungsgitters für jedes Interieur eines Badezimmers oder einer Küche auszusuchen.
FPA 180/100 Glass-1		Abnehmbare Dekorabdekungen sind eine universelle Lösung, mit der den Verbrauchern ermöglicht wird, das Design eines Ventilators oder Lüftungsgitters für jedes Interieur eines Badezimmers oder einer Küche auszusuchen.
FPA 160 Glass-1 red		Abnehmbare Dekorabdekungen sind eine universelle Lösung, mit der den Verbrauchern ermöglicht wird, das Design eines Ventilators oder Lüftungsgitters für jedes Interieur eines Badezimmers oder einer Küche auszusuchen.
FPA 180/100 Glass-1 red		Abnehmbare Dekorabdekungen sind eine universelle Lösung, mit der den Verbrauchern ermöglicht wird, das Design eines Ventilators oder Lüftungsgitters für jedes Interieur eines Badezimmers oder einer Küche auszusuchen.
FPA 160 Glass-1 black		Abnehmbare Dekorabdekungen sind eine universelle Lösung, mit der den Verbrauchern ermöglicht wird, das Design eines Ventilators oder Lüftungsgitters für jedes Interieur eines Badezimmers oder einer Küche auszusuchen.
FPA 180/100 Glass-1 black		Abnehmbare Dekorabdekungen sind eine universelle Lösung, mit der den Verbrauchern ermöglicht wird, das Design eines Ventilators oder Lüftungsgitters für jedes Interieur eines Badezimmers oder einer Küche auszusuchen.
FP 180 Plain gold		Abnehmbare Dekorabdekungen sind eine universelle Lösung, mit der den Verbrauchern ermöglicht wird, das Design eines Ventilators oder Lüftungsgitters für jedes Interieur eines Badezimmers oder einer Küche auszusuchen.
FP 180 Plain dim		Abnehmbare Dekorabdekungen sind eine universelle Lösung, mit der den Verbrauchern ermöglicht wird, das Design eines Ventilators oder Lüftungsgitters für jedes Interieur eines Badezimmers oder einer Küche auszusuchen.

Küchenabzugshaube

Produktname	Foto	Beschreibung
FO 100		Das Fensterflansch ist einsetzbar für alle VENTS Lüfter, außer VKO, VKO1, iFan, Quiet, MAO, CF