100 Base turbo

Vents Base – Axial-Abluftventilator für Privathaushalte von Design Concept System, konzipiert für Räume mit normaler oder erhöhter Luftfeuchtigkeit: Küche, Badezimmer und Duschräume usw.

- Max. Förderleistung: 122
- Schalldruckpegel LpA @ 3 m: 36
- Motortyp: AC
- Laufradtyp: Axial
- Gehäusematerial: Plastic

	Maßeinheit	100 Base turbo
Luftkanalgröße	mm	100
Speed	-	1
Versorgungsspannung min	V	220
Versorgungsspannung max	V	240
Frequenz der Netzversorgung	Hz	50/60
Leistung	W	15
Stromaufnahme	A	0.1
Max. Förderleistung	m^3/h	122
Drehzahl	-	2400
Schalldruckpegel LpA @ 3 m	dB(A)	36
Ambientlufttemperatur, min	°C	1
Ambientlufttemperatur, max	°C	40
Schutzart	-	IP24

Abmessungen

ØD	B	L	L1
99	140	88	13

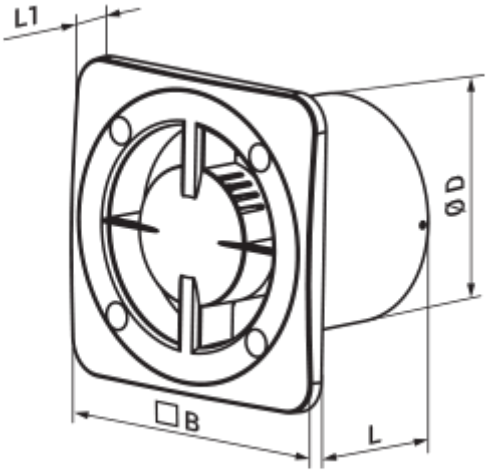

Zubehör

Dekorplatten

Produktname	Foto	Beschreibung
FP 180 Plain		Abnehmbare Dekorabdekungen sind eine universelle Lösung, mit der den Verbrauchern ermöglicht wird, das Design eines Ventilators oder Lüftungsgitters für jedes Interieur eines Badezimmers oder einer Küche auszusuchen.
FP 160 Plain		Abnehmbare Dekorabdekungen sind eine universelle Lösung, mit der den Verbrauchern ermöglicht wird, das Design eines Ventilators oder Lüftungsgitters für jedes Interieur eines Badezimmers oder einer Küche auszusuchen.
FP 180 Plain red		Abnehmbare Dekorabdekungen sind eine universelle Lösung, mit der den Verbrauchern ermöglicht wird, das Design eines Ventilators oder Lüftungsgitters für jedes Interieur eines Badezimmers oder einer Küche auszusuchen.
FP 160 Plain red		Abnehmbare Dekorabdekungen sind eine universelle Lösung, mit der den Verbrauchern ermöglicht wird, das Design eines Ventilators oder Lüftungsgitters für jedes Interieur eines Badezimmers oder einer Küche auszusuchen.
FP 180 Plain black sapphire		Abnehmbare Dekorabdekungen sind eine universelle Lösung, mit der den Verbrauchern ermöglicht wird, das Design eines Ventilators oder Lüftungsgitters für jedes Interieur eines Badezimmers oder einer Küche auszusuchen.
FP 160 Plain black sapphire		Abnehmbare Dekorabdekungen sind eine universelle Lösung, mit der den Verbrauchern ermöglicht wird, das Design eines Ventilators oder Lüftungsgitters für jedes Interieur eines Badezimmers oder einer Küche auszusuchen.
FP 180 Plain metallic		Abnehmbare Dekorabdekungen sind eine universelle Lösung, mit der den Verbrauchern ermöglicht wird, das Design eines Ventilators oder Lüftungsgitters für jedes Interieur eines Badezimmers oder einer Küche auszusuchen.
FP 180 Plain wing		Abnehmbare Dekorabdekungen sind eine universelle Lösung, mit der den Verbrauchern ermöglicht wird, das Design eines Ventilators oder Lüftungsgitters für jedes Interieur eines Badezimmers oder einer Küche auszusuchen.
FPB 180/100 Disc		Abnehmbare Dekorabdekungen sind eine universelle Lösung, mit der den Verbrauchern ermöglicht wird, das Design eines Ventilators oder Lüftungsgitters für jedes Interieur eines Badezimmers oder einer Küche auszusuchen.

FP 180 Aqua		Abnehmbare Dekorabdekungen sind eine universelle Lösung, mit der den Verbrauchern ermöglicht wird, das Design eines Ventilators oder Lüftungsgitters für jedes Interieur eines Badezimmers oder einer Küche auszusuchen.
FP 180 Mars		Abnehmbare Dekorabdekungen sind eine universelle Lösung, mit der den Verbrauchern ermöglicht wird, das Design eines Ventilators oder Lüftungsgitters für jedes Interieur eines Badezimmers oder einer Küche auszusuchen.
FP 180 Mystery		Abnehmbare Dekorabdekungen sind eine universelle Lösung, mit der den Verbrauchern ermöglicht wird, das Design eines Ventilators oder Lüftungsgitters für jedes Interieur eines Badezimmers oder einer Küche auszusuchen.
FP 160 Reef		Abnehmbare Dekorabdekungen sind eine universelle Lösung, mit der den Verbrauchern ermöglicht wird, das Design eines Ventilators oder Lüftungsgitters für jedes Interieur eines Badezimmers oder einer Küche auszusuchen.
FP 160 Frizz		Abnehmbare Dekorabdekungen sind eine universelle Lösung, mit der den Verbrauchern ermöglicht wird, das Design eines Ventilators oder Lüftungsgitters für jedes Interieur eines Badezimmers oder einer Küche auszusuchen.
FP 180 Plain chrome		Abnehmbare Dekorabdekungen sind eine universelle Lösung, mit der den Verbrauchern ermöglicht wird, das Design eines Ventilators oder Lüftungsgitters für jedes Interieur eines Badezimmers oder einer Küche auszusuchen.
FP 160 Plain chrome		Abnehmbare Dekorabdekungen sind eine universelle Lösung, mit der den Verbrauchern ermöglicht wird, das Design eines Ventilators oder Lüftungsgitters für jedes Interieur eines Badezimmers oder einer Küche auszusuchen.
FP 180 Plain alumat		Abnehmbare Dekorabdekungen sind eine universelle Lösung, mit der den Verbrauchern ermöglicht wird, das Design eines Ventilators oder Lüftungsgitters für jedes Interieur eines Badezimmers oder einer Küche auszusuchen.
FP 160 Plain alumat		Abnehmbare Dekorabdekungen sind eine universelle Lösung, mit der den Verbrauchern ermöglicht wird, das Design eines Ventilators oder Lüftungsgitters für jedes Interieur eines Badezimmers oder einer Küche auszusuchen.
FPB 180/100 Glass-1		Abnehmbare Dekorabdekungen sind eine universelle Lösung, mit der den Verbrauchern ermöglicht wird, das Design eines Ventilators oder Lüftungsgitters für jedes Interieur eines Badezimmers oder einer Küche auszusuchen.
FPB 160 Glass-1		Abnehmbare Dekorabdekungen sind eine universelle Lösung, mit der den Verbrauchern ermöglicht wird, das Design eines Ventilators oder Lüftungsgitters für jedes Interieur eines Badezimmers oder einer Küche auszusuchen.
FPB 160 Glass-1 red		Abnehmbare Dekorabdekungen sind eine universelle Lösung, mit der den Verbrauchern ermöglicht wird, das Design eines Ventilators oder Lüftungsgitters für jedes Interieur eines Badezimmers oder einer Küche auszusuchen.
FPB 180/100 Glass-1 red		Abnehmbare Dekorabdekungen sind eine universelle Lösung, mit der den Verbrauchern ermöglicht wird, das Design eines Ventilators oder Lüftungsgitters für jedes Interieur eines Badezimmers oder einer Küche auszusuchen.
FPB 160 Glass-1 black		Abnehmbare Dekorabdekungen sind eine universelle Lösung, mit der den Verbrauchern ermöglicht wird, das Design eines Ventilators oder Lüftungsgitters für jedes Interieur eines Badezimmers oder einer Küche auszusuchen.
FPB 180/100 Glass-1 black		Abnehmbare Dekorabdekungen sind eine universelle Lösung, mit der den Verbrauchern ermöglicht wird, das Design eines Ventilators oder Lüftungsgitters für jedes Interieur eines Badezimmers oder einer Küche auszusuchen.

FP 180 Plain gold		Abnehmbare Dekorabdekungen sind eine universelle Lösung, mit der den Verbrauchern ermöglicht wird, das Design eines Ventilators oder Lüftungsgitters für jedes Interieur eines Badezimmers oder einer Küche auszusuchen.
FP 180 Plain dim		Abnehmbare Dekorabdekungen sind eine universelle Lösung, mit der den Verbrauchern ermöglicht wird, das Design eines Ventilators oder Lüftungsgitters für jedes Interieur eines Badezimmers oder einer Küche auszusuchen.

Küchenabzugshaube

Produktname	Foto	Beschreibung
FO 100		Das Fensterflansch ist einsetzbar für alle VENTS Lüfter, außer VKO, VKO1, iFan, Quiet, MAO, CF