100 LD black

Axiale dekorative Abluftventilatoren mit Platten

- Schalldruckpegel LpA bei 3 m: 33
- Gehäusematerial: Kunststoff



	Maßeinheit	100 LD black
Stutzengröße	mm	100
Phasen	-	1
Maximale Versorgungsspannung	V	240
Minimale Versorgungsspannung	V	220
Netzfrequenz	Hz	50
Nennleistung	W	14
Stromaufnahme	A	0.085
Maximaler Volumenstrom bei 50 Hz	m³/h	88
Drehzahl bei 50 Hz	-	2300
Schalldruckpegel LpA bei 3 m	dB(A)	33
Gewicht	kg	0.6
Minimale Lufttemperatur der Umgebung	°C	1
Maximale Lufttemperatur der Umgebung	°C	40
Schutzart	-	IP34
Material des Laufrads	-	Plastik

Abmessungen

ØD	B	H	L	L1
100	152	120	126	30

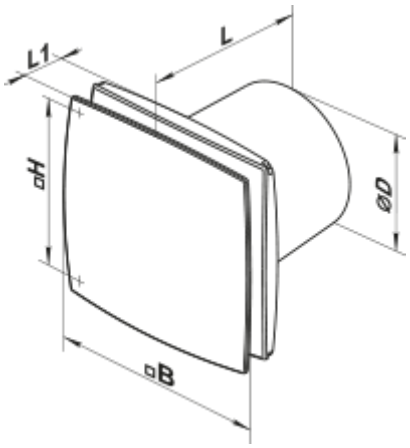

Ecodesign

Warenzeichen	Vents					
Modell	100 LD black					
Spezifischer Energieverbrauch (SEV) (kWh/(m²/a))	Kalt		Durchschnittlich		Warm	
	-28.6	B	-12.2	E	-2.8	F
Typ des Lüftungsgeräts	Unidirektional					
Antriebsart	Einstufig					
Typ des Wärmerückgewinnungssystems	Nicht vorhanden					
Maximaler Luftvolumenstrom (m³/h)	88					
Elektrische Eingangsleistung (W)	14					
Referenzvolumenstrom (m³/s)	0.017					
Spezifische Leistungsaufnahme (SPI) (W/(m³/h))	0.159					
Steuerungstypologie	Handsteuerung					
Maximale externe Leckagerate (%)	2.7					
Schallleistungspegel (dB(A))	53					
Anlagentyp	RVU UVU					
Jährlicher Stromverbrauch (JSV) (kWh/a)	Kalt		Durchschnittlich		Warm	
	199		199		199	
Jährliche Einsparung an Heizenergie (JEH) (kWh/a)	Kalt		Durchschnittlich		Warm	
	3355		1715		776	