# 100 LP (220 V/60 Hz) L

Axial-Abluftventilatoren mit dünnen Frontplatten und einem kurzen Stutzen

- Gehäusematerial: Kunststoff
- Kurzen Stutzen
- Kugellager



| | Maßeinheit | 100 LP (220 V/60 Hz) L |
|---|---|---|
| Stutzengröße | mm | 100 |
| Minimale Versorgungsspannung | V | 220 |
| Maximale Versorgungsspannung | V | 220 |
| Netzfrequenz | Hz | 60 |
| Gewicht | kg | 0.55 |
| Minimale Lufttemperatur der Umgebung | °C | 1 |
| Maximale Lufttemperatur der Umgebung | °C | 40 |
| Schutzart | - | IP24 |
| Material des Laufrads | - | Plastik |

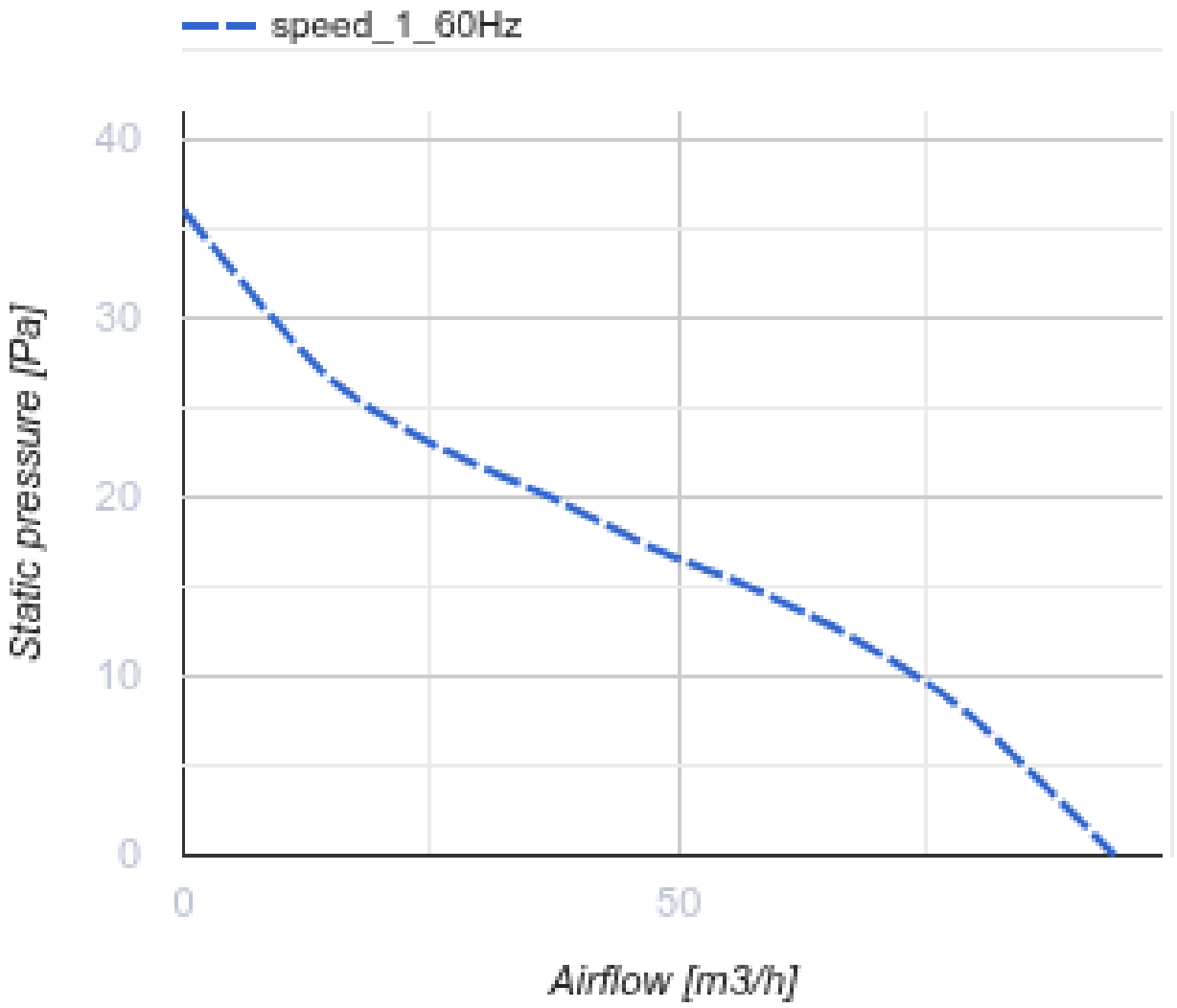


## Abmessungen

| Ø D | B | L | L1 |
|---|---|---|---|
| 100 | 154 | 50 | 22 |

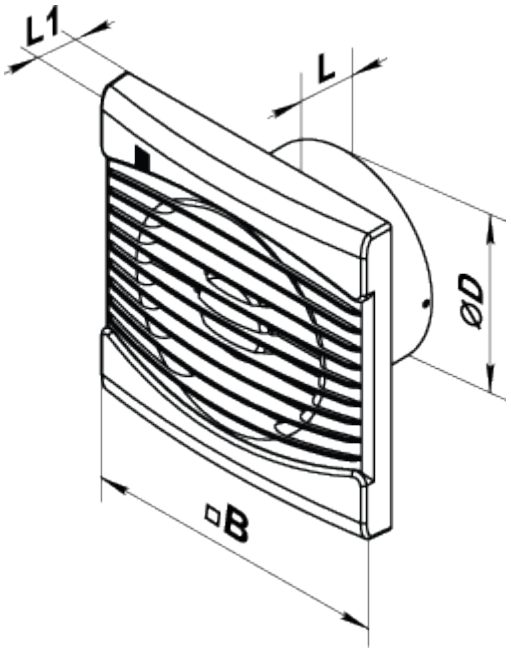
L1
L
ØD
B

## Ecodesign

| Warenzeichen | Vents | | | | | |
|---|---|---|---|---|---|---|
| Modell | 100 LP (220 V/60 Hz) L | | | | | |
| Spezifischer Energieverbrauch (SEV) (kWh/(m²/a)) | Kalt | | Durchschnittlich | | Warm | |
| | 28.9 | B | 12.5 | E | 3.1 | F |
| Typ des Lüftungsgeräts | Unidirektional | | | | | |
| Antriebsart | Einstufig | | | | | |
| Typ des Wärmerückgewinnungssystems | Nicht vorhanden | | | | | |
| Maximaler Luftvolumenstrom (m³/h) | 94 | | | | | |
| Elektrische Eingangsleistung (W) | 14 | | | | | |
| Referenzvolumenstrom (m³/s) | 0.018 | | | | | |
| Spezifische Leistungsaufnahme (SPI) (W/(m³/h)) | 0.149 | | | | | |
| Steuerungstypologie | Handsteuerung | | | | | |
| Maximale externe Leckagerate (%) | 2.7 | | | | | |
| Anlagentyp | RVU UVU | | | | | |
| Schallleistungspegel (dB(A)) | 56 | | | | | |
| Jährlicher Stromverbrauch (JSV) (kWh/a) | Kalt | | Durchschnittlich | | Warm | |
| | 187 | | 187 | | 187 | |
| Jährliche Einsparung an Heizenergie (JEH) (kWh/a) | Kalt | | Durchschnittlich | | Warm | |
| | 3355 | | 1715 | | 776 | |