100 LP (220 V/60 Hz) VTH



Axial-Abluftventilatoren mit dünnen Frontplatten und einem kurzen Stutzen

- Gehäusematerial: Kunststoff
- Kurzen Stutzen
- Zugschnur
- Feuchtigkeitssensor
- Timer: Nachlaufschalter

	Maßeinheit	100 LP (220 V/60 Hz) VTH
Stutzengröße	mm	100
Minimale Versorgungsspannung	V	220
Maximale Versorgungsspannung	V	220
Netzfrequenz	Hz	60
Gewicht	kg	0.55
Minimale Lufttemperatur der Umgebung	°C	1
Maximale Lufttemperatur der Umgebung	°C	40
Schutzart	-	IP24
Material des Laufrads	-	Plastik

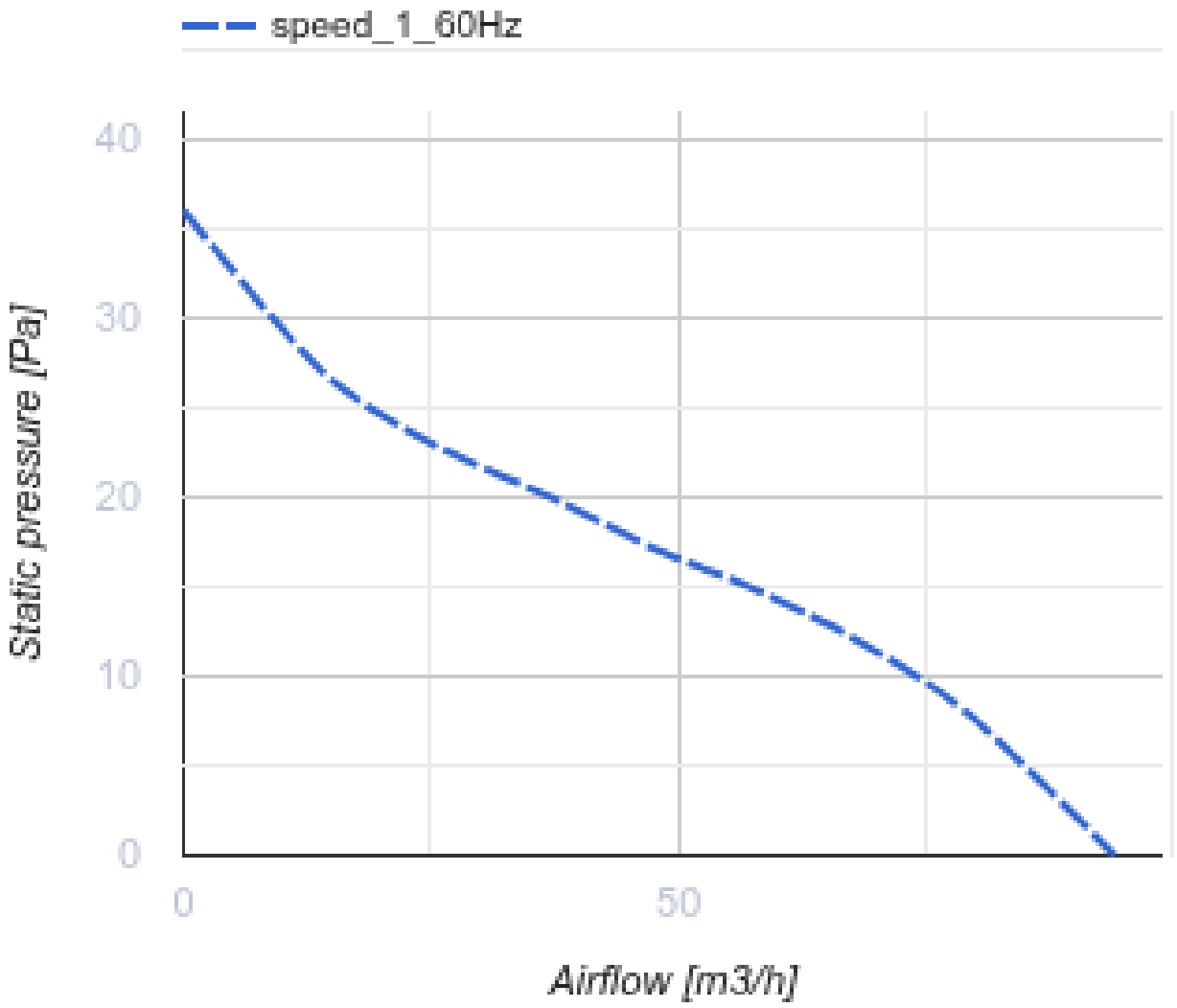

Abmessungen

Ø D	B	L	L1
100	154	50	22

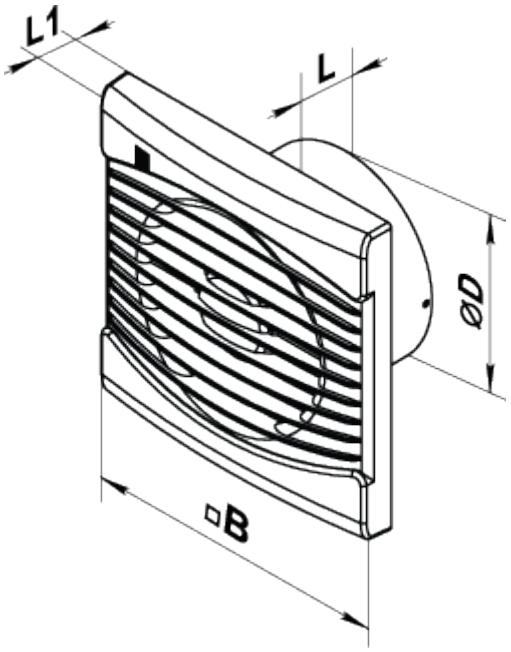
L1
L
ØD
B

Ecodesign

Warenzeichen	Vents					
Modell	100 LP (220 V/60 Hz) VTH					
Spezifischer Energieverbrauch (SEV) (kWh/(m²/a))	Kalt		Durchschnittlich		Warm	
	28.9	B	12.5	E	3.1	F
Typ des Lüftungsgeräts	Unidirektional					
Antriebsart	Einstufig					
Typ des Wärmerückgewinnungssystems	Nicht vorhanden					
Maximaler Luftvolumenstrom (m³/h)	94					
Elektrische Eingangsleistung (W)	14					
Referenzvolumenstrom (m³/s)	0.018					
Spezifische Leistungsaufnahme (SPI) (W/(m³/h))	0.149					
Steuerungstypologie	Handsteuerung					
Maximale externe Leckagerate (%)	2.7					
Anlagentyp	RVU UVU					
Schallleistungspegel (dB(A))	56					
Jährlicher Stromverbrauch (JSV) (kWh/a)	Kalt		Durchschnittlich		Warm	
	187		187		187	
Jährliche Einsparung an Heizenergie (JEH) (kWh/a)	Kalt		Durchschnittlich		Warm	
	3355		1715		776	