100 M L

Axiale Abluftventilatoren

- Max. Förderleistung: 102
- Schalldruckpegel LpA @ 3 m: 38
- Motortyp: AC
- Gehäusematerial: Plastic
- Rückströmungsschutz: Backdraft damper
- Bewegungssensor
- Zugschnur
- Feuchtigkeitssensor

	Maßeinheit	100 M L
Luftkanalgröße	mm	100
Speed	-	1
Versorgungsspannung min	V	220
Versorgungsspannung max	V	240
Frequenz der Netzversorgung	Hz	50
Leistung	W	14
Stromaufnahme	A	0.085
Max. Förderleistung	m^3/h	102
Schalldruckpegel LpA @ 3 m	dB(A)	38
Gewicht	kg	0
Ambientlufttemperatur, min	°C	0
Ambientlufttemperatur, max	°C	0
Schutzart	-	IP34

Abmessungen

ØD	B	H	L	L1
100	159	135	88.5	23

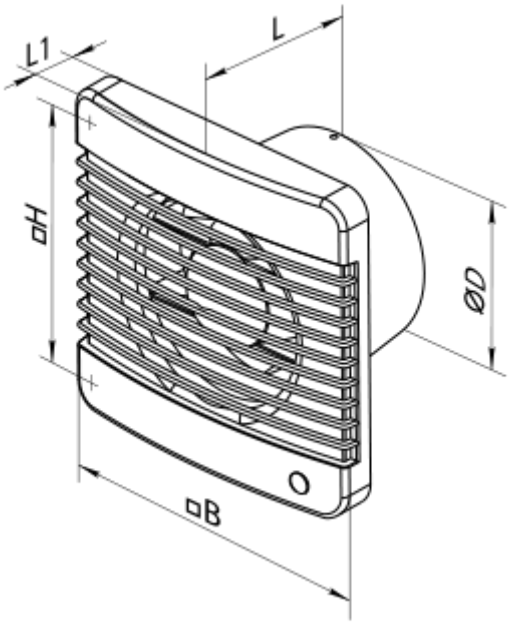

Zubehör

Küchenabzugshaube

Produktname	Foto	Beschreibung
KO 100		Die Rückstauklappe ist empfohlen für die Anwendung mit den Kleinventilatoren von Serien VENTS M, M1, D, S, M3, X, X1, LD, LD Fresh time, Silenta-M, Silenta-S, Modern, Vitro star, Z star, X star
FO 100		Das Fensterflansch ist einsetzbar für alle VENTS Lüfter, außer VKO, VKO1, iFan, Quiet, MAO, CF