100 M V

Axiale Abluftventilatoren

- Max. Förderleistung: 102
- Schalldruckpegel LpA @ 3 m: 38
- Motortyp: AC
- Gehäusematerial: Plastic
- Rückströmungsschutz: Backdraft damper
- Bewegungssensor
- Zugschnur
- Feuchtigkeitssensor

	Maßeinheit	100 M V
Luftkanalgröße	mm	100
Speed	-	1
Versorgungsspannung min	V	220
Versorgungsspannung max	V	240
Frequenz der Netzversorgung	Hz	50
Leistung	W	14
Stromaufnahme	A	0.085
Max. Förderleistung	m^3/h	102
Schalldruckpegel LpA @ 3 m	dB(A)	38
Gewicht	kg	0
Ambientlufttemperatur, min	°C	0
Ambientlufttemperatur, max	°C	0
Schutzart	-	IP34

Abmessungen

ØD	B	H	L	L1
100	159	135	88.5	23

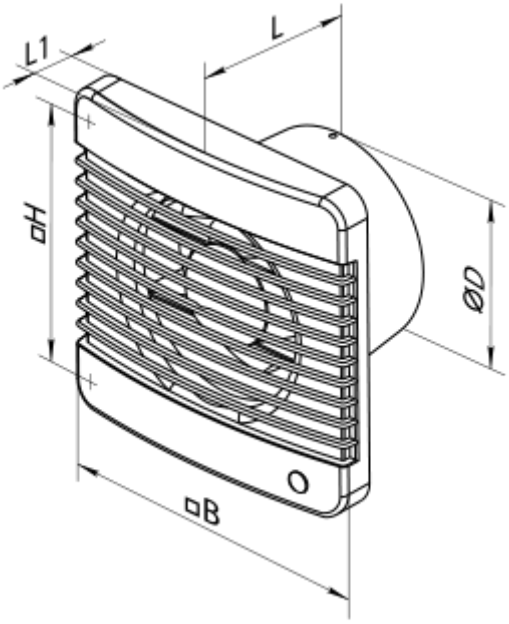

Zubehör

Küchenabzugshaube

Produktname	Foto	Beschreibung