100 M3

Axiale Abluftventilatoren

- Max. Förderleistung: 98
- Schalldruckpegel LpA @ 3 m: 34
- Motortyp: AC
- Gehäusematerial: Plastic

	Maßeinheit	100 M3
Luftkanalgröße	mm	100
Speed	-	1
Versorgungsspannung min	V	220
Versorgungsspannung max	V	240
Frequenz der Netzversorgung	Hz	50/60
Leistung	W	14
Stromaufnahme	A	0.085
Max. Förderleistung	m^3/h	98
Schalldruckpegel LpA @ 3 m	dB(A)	34
Gewicht	kg	0.61
Ambientlufttemperatur, min	°C	1
Ambientlufttemperatur, max	°C	40
Schutzart	-	IP34

Abmessungen

ØD	B	B1	H	H1	L	L1
100	185	155	256	226	86	30

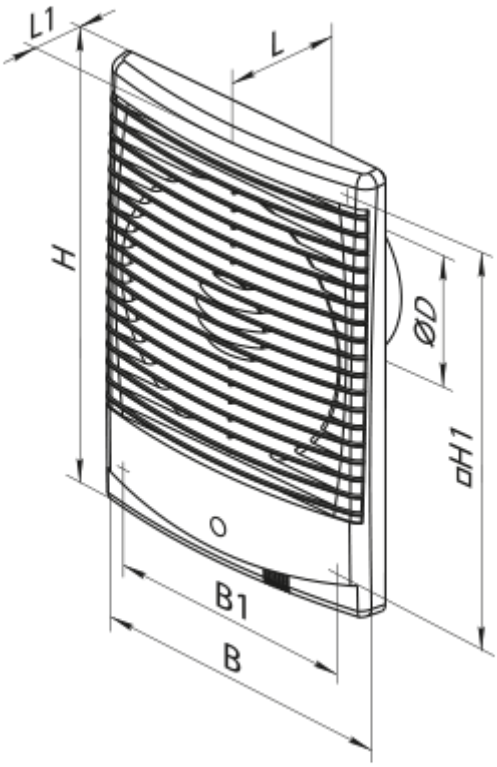

Zubehör

Küchenabzugshaube

Produktname	Foto	Beschreibung