100 MA T 12

Axiale Abluftventilatoren mit automatischem Verschluss

- Max. Förderleistung: 86
- Schalldruckpegel LpA @ 3 m: 33
- Motortyp: AC
- Gehäusematerial: Plastic
- Timer: Turn off timer

	Maßeinheit	100 MA T 12
Luftkanalgröße	mm	100
Speed	-	1
Versorgungsspannung min	V	12
Versorgungsspannung max	V	12
Frequenz der Netzversorgung	Hz	50/60
Leistung	W	18
Stromaufnahme	A	1.5
Max. Förderleistung	m^3/h	86
Schalldruckpegel LpA @ 3 m	dB(A)	33
Gewicht	kg	0.65
Ambientlufttemperatur, min	°C	1
Ambientlufttemperatur, max	°C	40
Schutzart	-	IP24

Abmessungen

ØD	B	B1	B2	H	L	L1
100	165	150	150	150	92	32

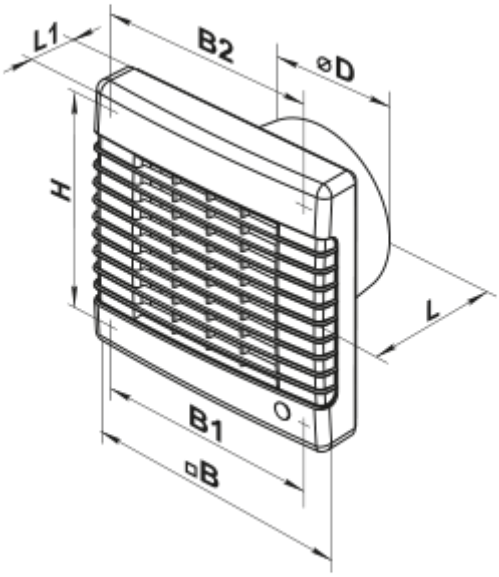

Zubehör

Küchenabzugshaube

Produktname	Foto	Beschreibung
FO 100		Das Fensterflansch ist einsetzbar für alle VENTS Lüfter, außer VKO, VKO1, iFan, Quiet, MAO, CF