100 S (120V/60Hz)



Axiale Abluftventilatoren

- Gehäusematerial: Kunststoff

	Maßeinheit	100 S (120V/60Hz)
Stutzengröße	mm	100
Phasen	-	1
Maximale Versorgungsspannung	V	120
Minimale Versorgungsspannung	V	120
Netzfrequenz	Hz	60
Maximale Lufttemperatur der Umgebung	°C	40
Minimale Lufttemperatur der Umgebung	°C	1
Schutzart	-	IP34
Material des Laufrads	-	Plastik

Abmessungen

Ø D	B	H	L	L1
100	150	120	108	12

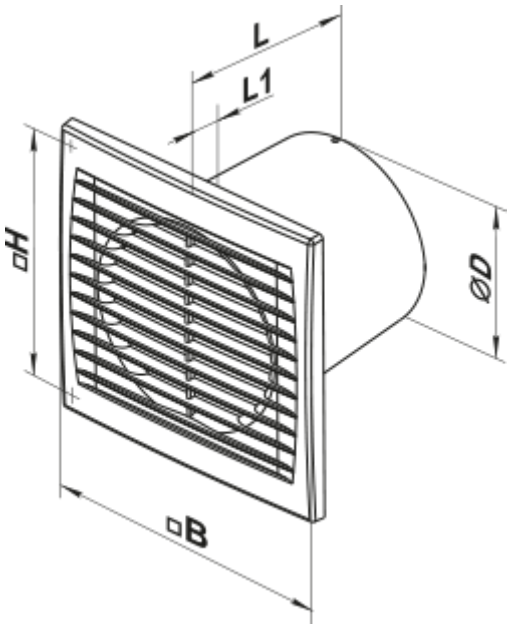

Zubehör

Rückschlagklappe

Produktname	Foto	Beschreibung
KO 100		Die Rückstauklappe ist empfohlen für die Anwendung mit den Kleinventilatoren

Flansche

Produktname	Foto	Beschreibung
FO 100		Das Fensterflansch