100 Simple T turbo



Axial-Abluftventilatoren mit dünnen Frontplatten

- Schalldruckpegel LpA bei 3 m: 37
- Gehäusematerial: Kunststoff
- Timer: Nachlaufschalter

	Maßeinheit	100 Simple T turbo
Stutzengröße	mm	100
Phasen	-	1
Minimale Versorgungsspannung	V	220
Maximale Versorgungsspannung	V	240
Netzfrequenz	Hz	50
Nennleistung	W	16
Stromaufnahme	A	0.1
Maximaler Volumenstrom bei 50 Hz	m³/h	124
Drehzahl bei 50 Hz	-	2300
Schalldruckpegel LpA bei 3 m	dB(A)	37
Gewicht	kg	0.66
Minimale Lufttemperatur der Umgebung	°C	1
Maximale Lufttemperatur der Umgebung	°C	40
Schutzart	-	IP34
Material des Laufrads	-	Plastik

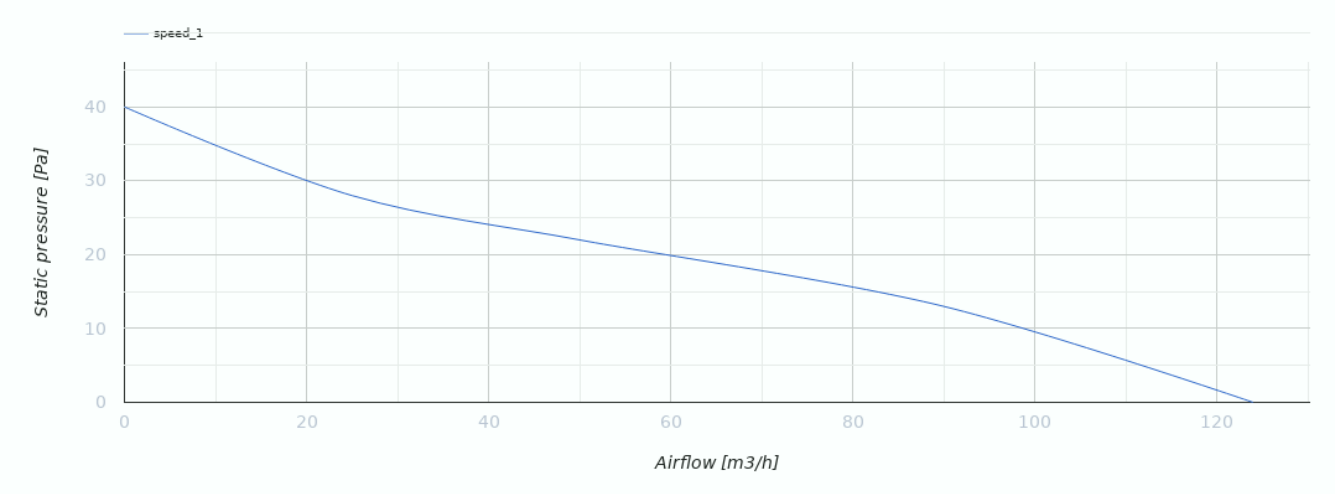

Abmessungen

Ø D	B	L	L1
100	150	97	15

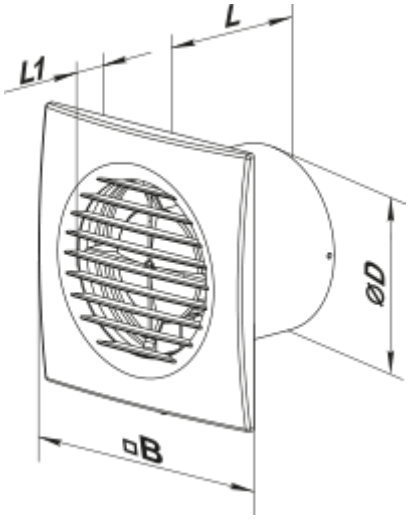

Zubehör

Flansche

Produktname	Foto	Beschreibung
FO 100		Das Fensterflansch

Ecodesign

Warenzeichen	Vents					
Modell	100 Simple T turbo					
Spezifischer Energieverbrauch (SEV) (kWh/(m²/a))	Kalt		Durchschnittlich		Warm	
	-32.8	B	-14.9	E	-4.6	F
Typ des Lüftungsgeräts	Unidirektional					
Antriebsart	Einstufig					
Typ des Wärmerückgewinnungssystems	Nicht vorhanden					
Maximaler Luftvolumenstrom (m³/h)	124					
Elektrische Eingangsleistung (W)	16					
Referenzvolumenstrom (m³/s)	0.024					
Spezifische Leistungsaufnahme (SPI) (W/(m³/h))	0.129					
Steuerungstypologie	Zeitsteuerung					
Maximale externe Leckagerate (%)	2.7					
Anlagentyp	RVU UVU					
Schallleistungspegel (dB(A))	57					
Jährlicher Stromverbrauch (JSV) (kWh/a)	Kalt		Durchschnittlich		Warm	
	154		154		154	
Jährliche Einsparung an Heizenergie (JEH) (kWh/a)	Kalt		Durchschnittlich		Warm	
	3667		1874		848	