100 Solid (120V/60Hz)

Geräuscharmer Abluft-Axialventilator mit niedrigem Energibedarf

- Motortyp: AC
- Gehäusematerial: Plastic
- Rückströmungsschutz: Backdraft damper

	Maßeinheit	100 Solid (120V/60Hz)
Luftkanalgröße	mm	100
Speed	-	1
Versorgungsspannung min	V	120
Versorgungsspannung max	V	120
Frequenz der Netzversorgung	Hz	60
Gewicht	kg	0.51
Ambientlufttemperatur, min	°C	1
Ambientlufttemperatur, max	°C	45
Schutzart	-	IP44

Abmessungen

Ø D	B	L	L1
99	160	79	38

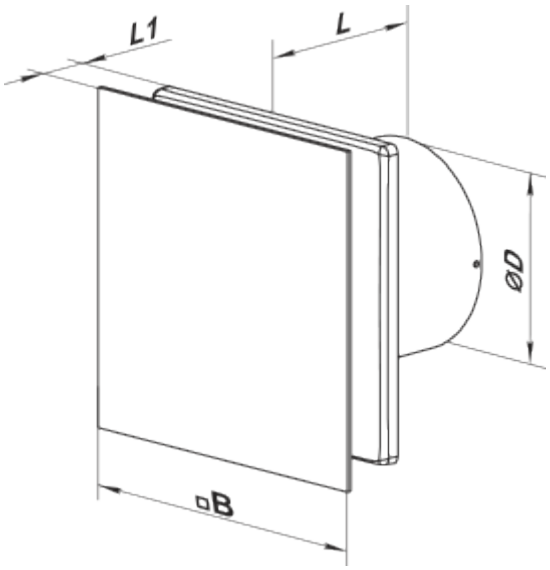

Zubehör

Küchenabzugshaube

Produktname	Foto	Beschreibung
FO 100		Das Fensterflansch ist einsetzbar für alle VENTS Lüfter, außer VKO, VKO1, iFan, Quiet, MAO, CF