100 Solid Glass (220 V/60 Hz) T1



Axialventilatoren mit Glasplatten zur Abluftlüftung geeignet für den Einsatz in Zone 1

- Gehäusematerial: Kunststoff
- Schutz gegen Luftrückstrom: Rückschlagklappe
- Timer: Einschaltverzögerung, Nachlaufschalter

	Maßeinheit	100 Solid Glass (220 V/60 Hz) T1
Stutzengröße	mm	100
Minimale Versorgungsspannung	V	220
Maximale Versorgungsspannung	V	220
Netzfrequenz	Hz	60
Gewicht	kg	0.51
Maximale Lufttemperatur der Umgebung	°C	45
Minimale Lufttemperatur der Umgebung	°C	1
Schutzart	-	IP44 Zone 1
Material des Laufrads	-	Plastik

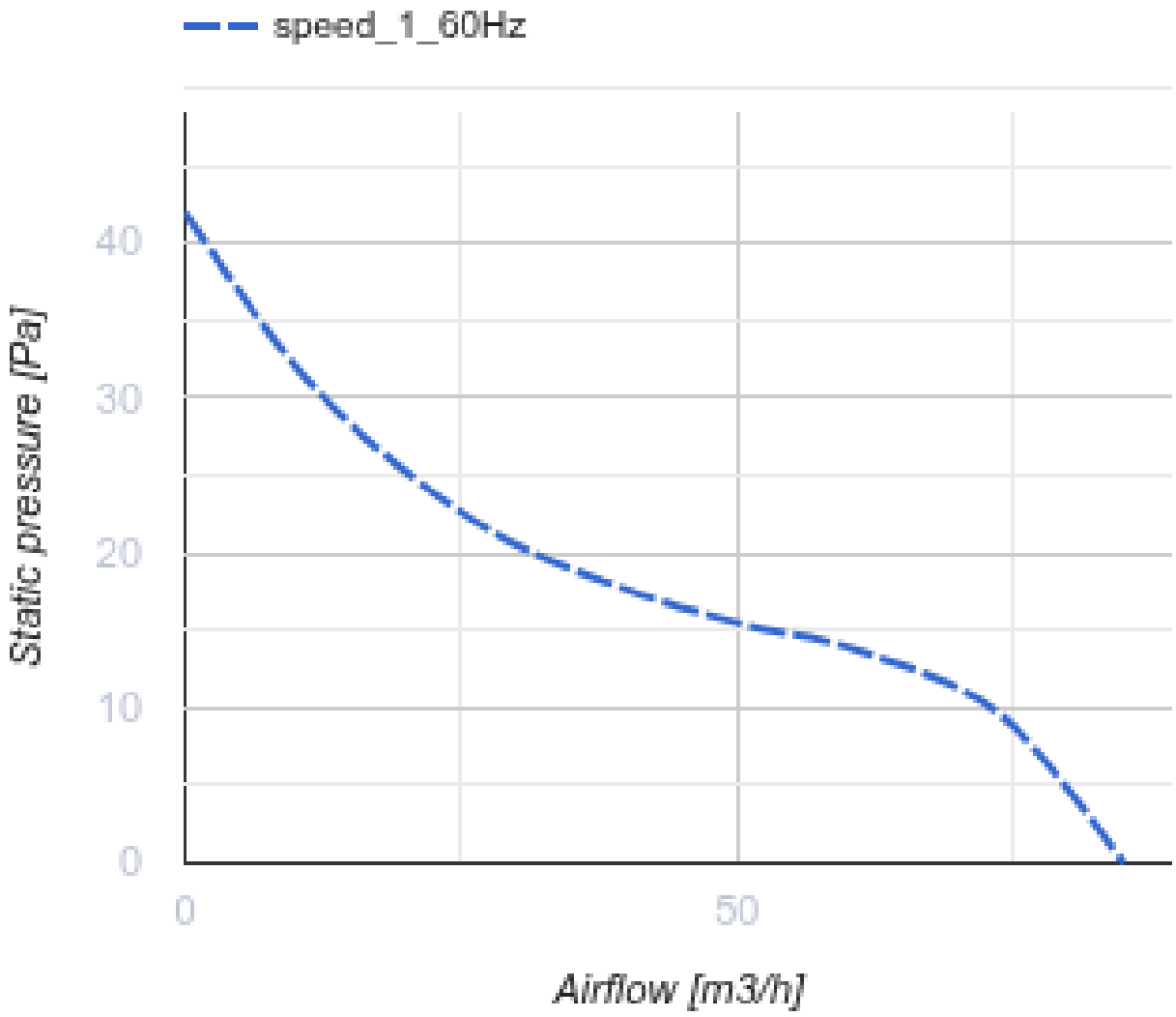

Abmessungen

Ø D	B	L	L1
99	160	79	38

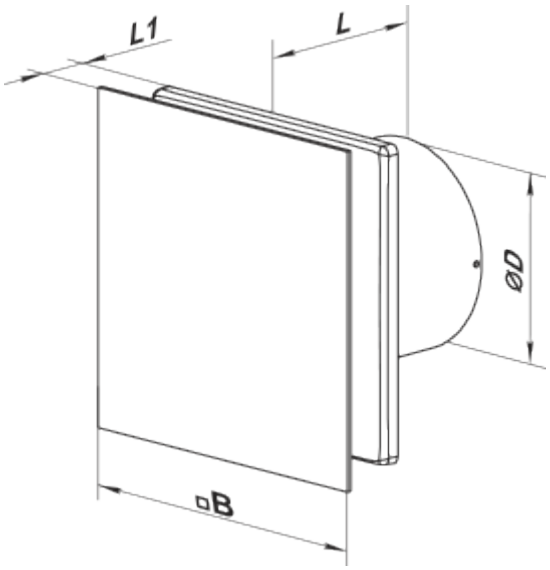

Zubehör

Flansche

Produktname	Foto	Beschreibung
FO 100		Das Fensterflansch