# 100 Solid Glass (220 V/60 Hz)

Axialventilatoren mit Glasplatten zur Abluftlüftung geeignet für den Einsatz in Zone 1

- Gehäusematerial: Kunststoff
- Schutz gegen Luftrückstrom: Rückschlagklappe



| | Maßeinheit | 100 Solid Glass (220 V/60 Hz) |
|---|---|---|
| Stutzengröße | mm | 100 |
| Minimale Versorgungsspannung | V | 220 |
| Maximale Versorgungsspannung | V | 220 |
| Netzfrequenz | Hz | 60 |
| Gewicht | kg | 0.51 |
| Minimale Lufttemperatur der Umgebung | °C | 1 |
| Maximale Lufttemperatur der Umgebung | °C | 45 |
| Schutzart | - | IP44 Zone 1 |
| Material des Laufrads | - | Plastik |

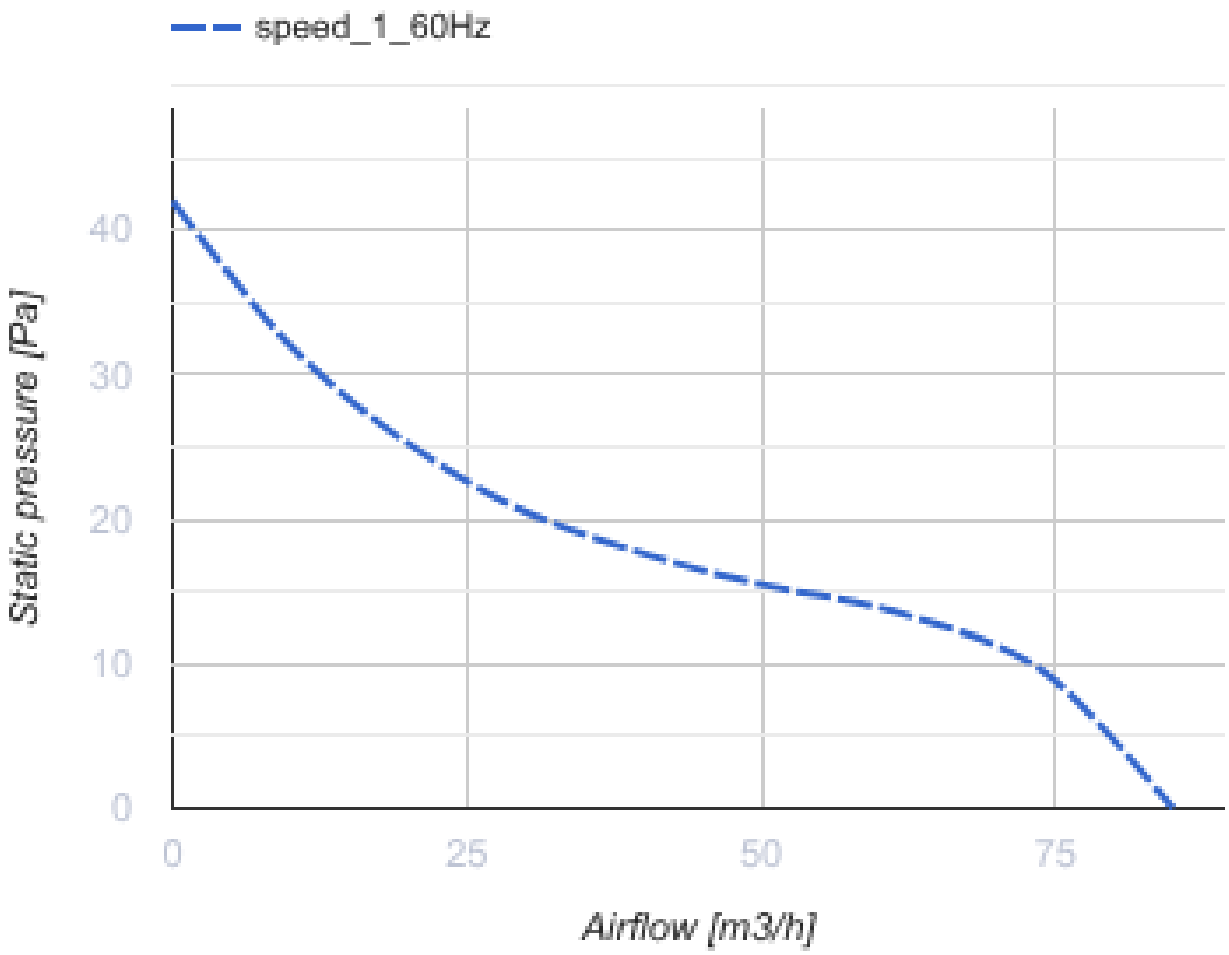


## Abmessungen

| Ø D | B | L | L1 |
|---|---|---|---|
| 99 | 160 | 79 | 38 |

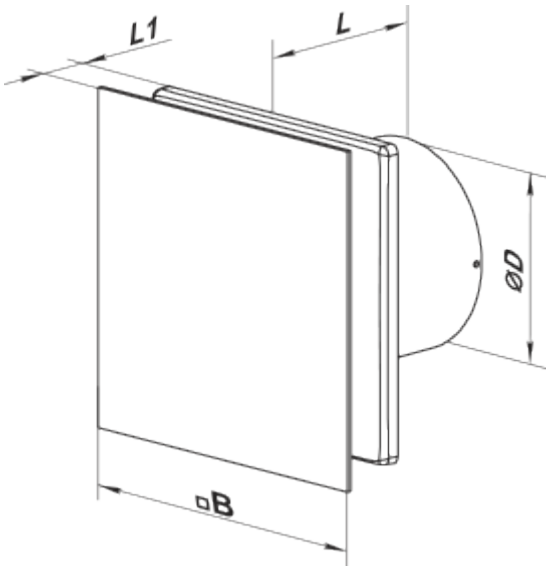


## Zubehör

### Flansche

| Produktname | Foto | Beschreibung |
|---|---|---|
| FO 100 |  | Das Fensterflansch |