100 Solid One EC T1



Leiser Abluftventilator mit einer Dekorplatte und einem EC-Motor

- Schalldruckpegel LpA bei 3 m: 25
- Laufradtyp: Halbaxial
- Gehäusematerial: Kunststoff
- Schutz gegen Luftrückstrom: Rückschlagklappe
- Timer: Einschaltverzögerung
- Kugellager

	Maßeinheit	100 Solid One EC T1
Stutzengröße	mm	100
Minimale Versorgungsspannung	V	220
Maximale Versorgungsspannung	V	240
Netzfrequenz	Hz	50/60
Nennleistung	W	3
Stromaufnahme	A	0.03
Maximaler Volumenstrom bei 50 Hz	m^3/h	90
Drehzahl bei 50 Hz	-	2100
Schalldruckpegel LpA bei 3 m	dB(A)	25
Schutzart	-	IP44 Zone 1
Material des Laufrads	-	Plastik

Abmessungen

ØD	L	L1	W
99	79	38	160

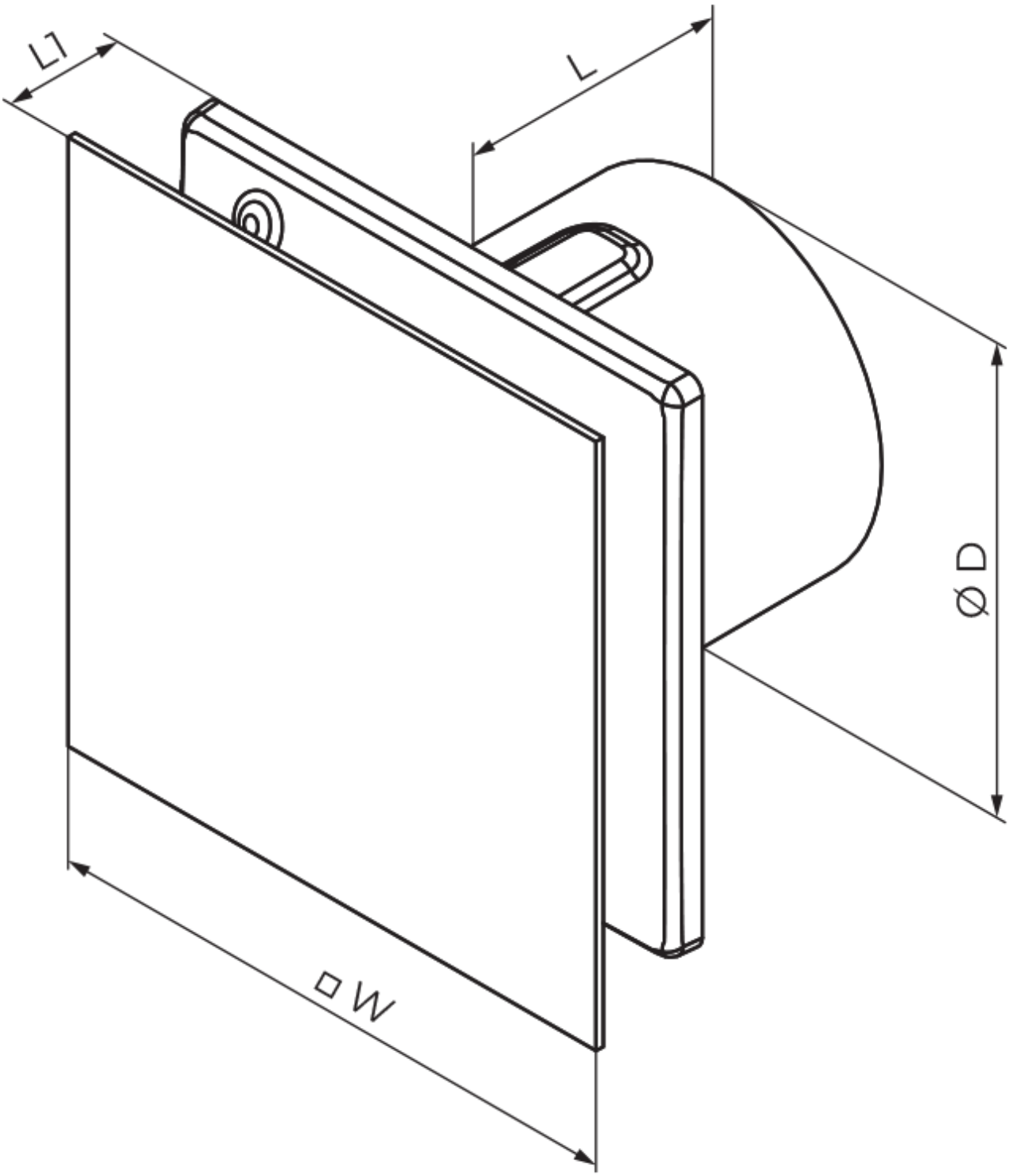

Zubehör

Kunststoffrohre

Produktname	Foto	Beschreibung

MV 100		Zweiteilige Kunststoffgitter mit schrägen Lamellen

Rundrohren

Produktname	Foto	Beschreibung
1805		Wandmontage

Flexible Rohre

Produktname	Foto	Beschreibung
Polyvent N		Flexibles, nicht isoliertes Lüftungsrohr aus metallisierter Folie

Rückschlagklappe

Produktname	Foto	Beschreibung
KO 100		Die Rückstauklappe ist empfohlen für die Anwendung mit den Kleinventilatoren
KO1 100		Die Rückstauklappe ist empfohlen für die Anwendung mit den Kleinventilatoren

Verbindungs- und Montageelemente

Produktname	Foto	Beschreibung
C 100		Die Schnelltrennschelle sichert die schnelle und zuverlässige Befestigung von verschiedenen runden Lüftungsbestandteilen. C-Serie Schlauchschellen sind aus Edelstahlband hergestellt. C…Zn-Serie Schlauchschellen sind aus Band aus verzinktem Stahl hergestellt

Fenster-Zuluftelement

Produktname	Foto	Beschreibung
PO 400		Fenster-Zuluftventilatoren für die Belüftung