100 VKO1 T L

Axiale Rohrventilatoren zur Be- und Entlüftung

- Max. Förderleistung: 107
- Schalldruckpegel LpA @ 3 m: 36
- Motortyp: AC
- Gehäusematerial: Plastic
- Timer: Turn off timer

	Maßeinheit	100 VKO1 T L
Luftkanalgröße	mm	100
Speed	-	1
Versorgungsspannung min	V	220
Versorgungsspannung max	V	240
Frequenz der Netzversorgung	Hz	50/60
Leistung	W	14
Stromaufnahme	A	0.085
Max. Förderleistung	m^3/h	107
Schalldruckpegel LpA @ 3 m	dB(A)	36
Gewicht	kg	0.41
Ambientlufttemperatur, min	°C	1
Ambientlufttemperatur, max	°C	40
Schutzart	-	IPX4

Abmessungen

ØD	Ød	L	L1
100	59	100	10

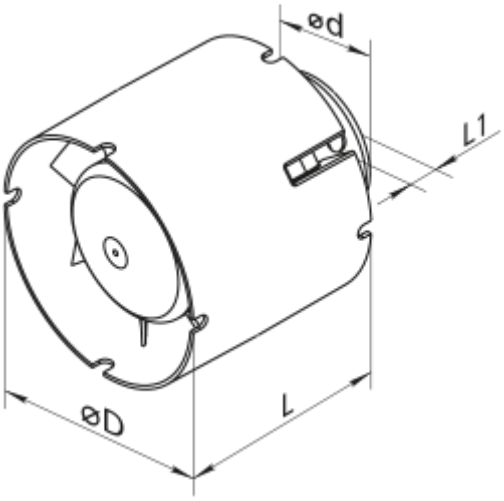
ød
L1
øD
L