# 100 VKO1k L turbo

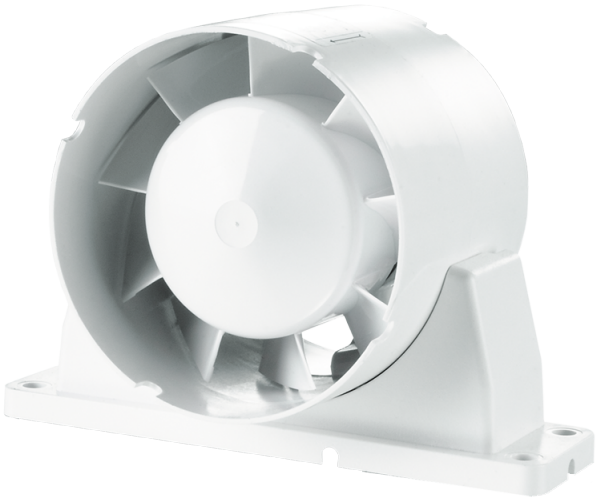

Axiale Rohrventilatoren zur Be- und Entlüftung mit hoher Leistung

- Schalldruckpegel LpA bei 3 m: 37
- Gehäusematerial: Kunststoff
- Kugellager

| | Maßeinheit | 100 VKO1k L turbo |
|---|---|---|
| Stutzengröße | mm | 100 |
| Phasen | - | 1 |
| Minimale Versorgungsspannung | V | 220 |
| Maximale Versorgungsspannung | V | 240 |
| Netzfrequenz | Hz | 50/60 |
| Nennleistung | W | 16 |
| Stromaufnahme | A | 0.1 |
| Maximaler Volumenstrom bei 50 Hz | m³/h | 137 |
| Drehzahl bei 50 Hz | - | 2300 |
| Schalldruckpegel LpA bei 3 m | dB(A) | 37 |
| Gewicht | kg | 0.49 |
| Minimale Lufttemperatur der Umgebung | °C | 1 |
| Maximale Lufttemperatur der Umgebung | °C | 40 |
| Schutzart | - | IPX4 |
| Material des Laufrads | - | Plastik |

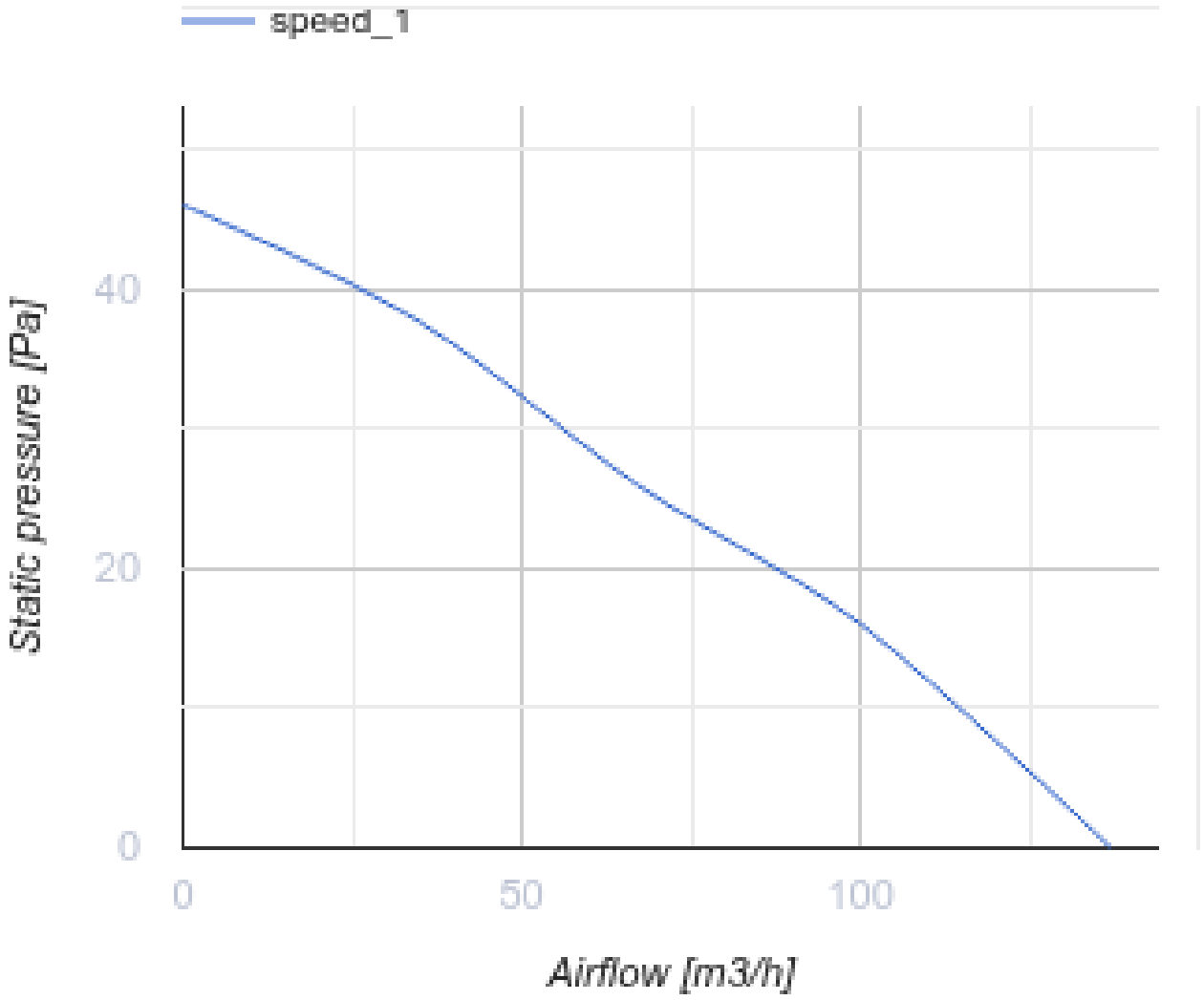


## Abmessungen

| ØD | Ød | B | B1 | H | L | L1 | L2 | L3 |
|---|---|---|---|---|---|---|---|---|
| 100 | 59 | 160 | 144 | 110 | 100 | 10 | 45 | 29 |

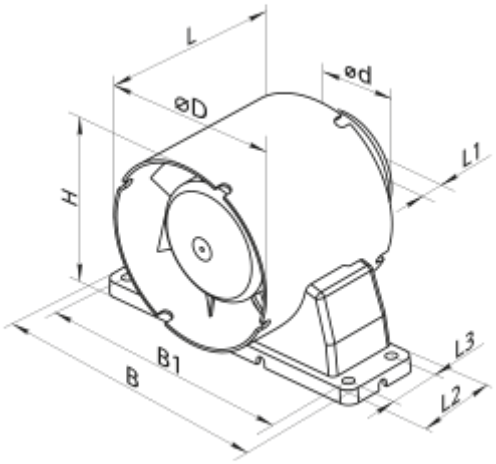
L
ød
øD
L1
H
B1
B
L3
L2