100 VKOk turbo

Axiale Rohrventilatoren zur Be- und Entlüftung

- Max. Förderleistung: 135
- Schalldruckpegel LpA @ 3 m: 38
- Motortyp: AC
- Gehäusematerial: Plastic

	Maßeinheit	100 VKOk turbo
Luftkanalgröße	mm	100
Speed	-	1
Versorgungsspannung min	V	220
Versorgungsspannung max	V	240
Frequenz der Netzversorgung	Hz	50/60
Leistung	W	16
Stromaufnahme	A	0.1
Max. Förderleistung	m^3/h	135
Schalldruckpegel LpA @ 3 m	dB(A)	38
Gewicht	kg	0.41
Ambientlufttemperatur, min	°C	1
Ambientlufttemperatur, max	°C	40
Schutzart	-	IPX4

Abmessungen

ØD	ØD1	B	B1	H	L	L1	L2	L3
100	104	160	144	114	91	31	45	29

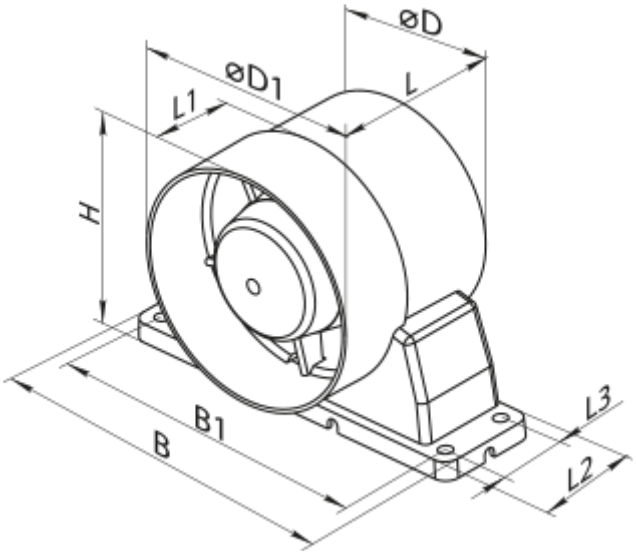
øD
øD1
L
L1
H
B1
B
L3
L2