# 100 VKOk turbo



Axiale Rohrventilatoren zur Be- und Entlüftung mit hoher Leistung

- Schalldruckpegel LpA bei 3 m: 38
- Gehäusematerial: Kunststoff

| | Maßeinheit | 100 VKOk turbo |
|---|---|---|
| Stutzengröße | mm | 100 |
| Phasen | - | 1 |
| Minimale Versorgungsspannung | V | 220 |
| Maximale Versorgungsspannung | V | 240 |
| Netzfrequenz | Hz | 50/60 |
| Nennleistung | W | 16 |
| Stromaufnahme | A | 0.1 |
| Maximaler Volumenstrom bei 50 Hz | m³/h | 135 |
| Drehzahl bei 50 Hz | - | 2300 |
| Schalldruckpegel LpA bei 3 m | dB(A) | 38 |
| Gewicht | kg | 0.41 |
| Minimale Lufttemperatur der Umgebung | °C | 1 |
| Maximale Lufttemperatur der Umgebung | °C | 40 |
| Schutzart | - | IPX4 |
| Material des Laufrads | - | Plastik |

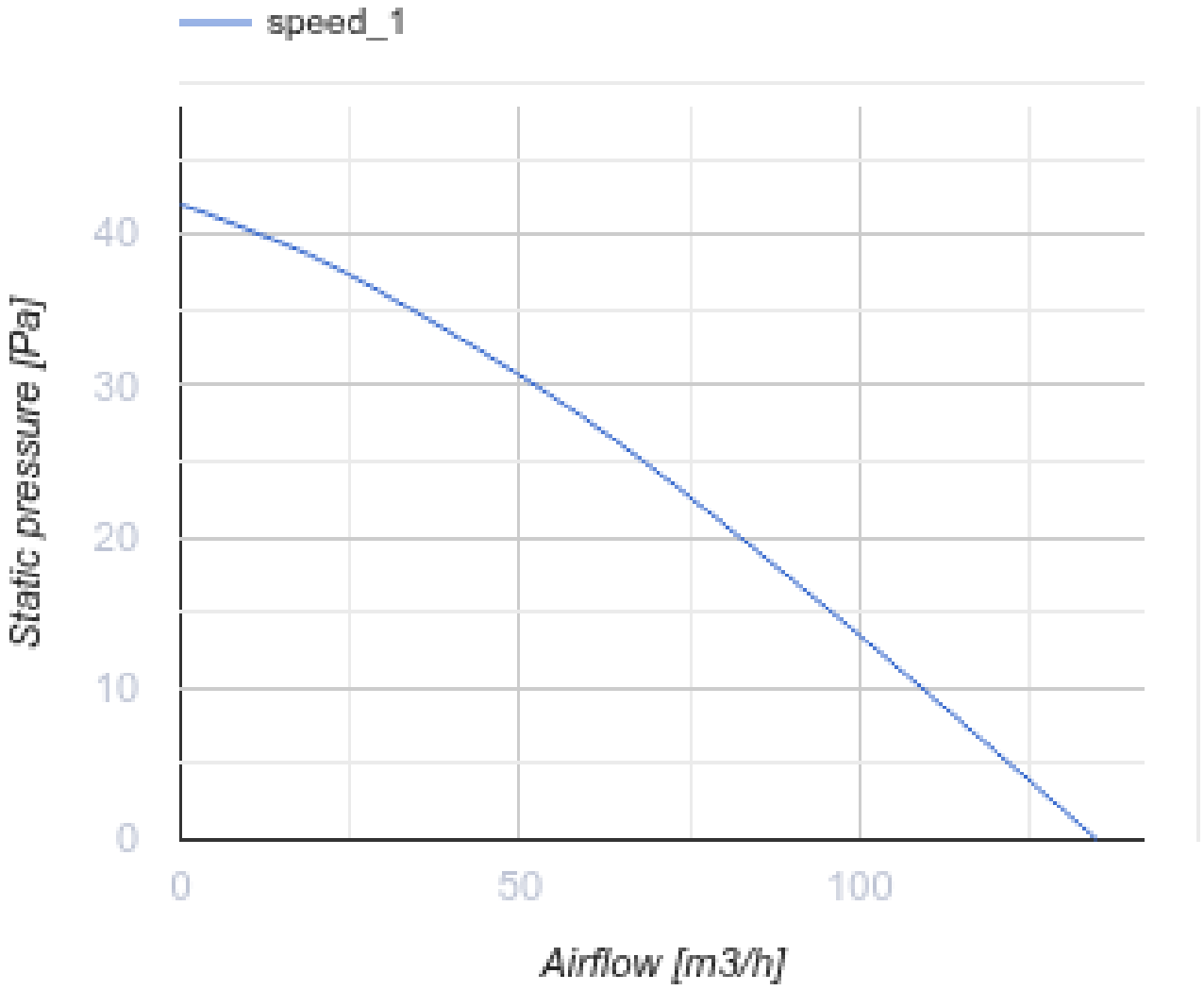


## Abmessungen

| ØD | ØD1 | B | B1 | H | L | L1 | L2 | L3 |
|---|---|---|---|---|---|---|---|---|
| 100 | 104 | 160 | 144 | 114 | 91 | 31 | 45 | 29 |

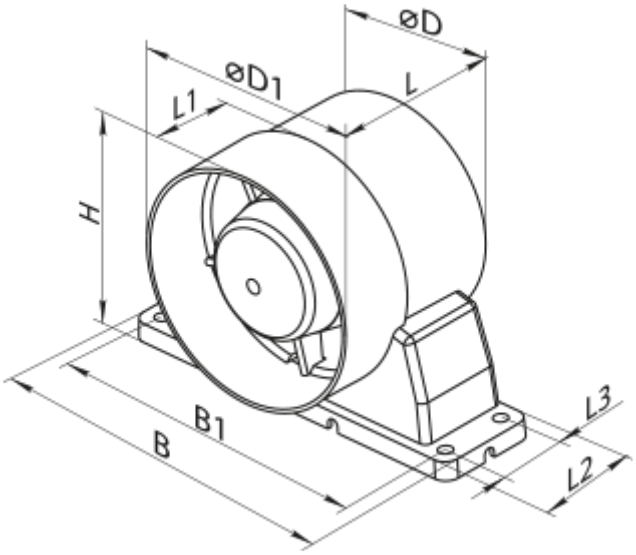


## Zubehör

### Kunststoffrohre

| Produktname | Foto | Beschreibung |
|---|---|---|
| MV 100 VR |  | Zweiteilige Kunststoffgitter mit schrägen Lamellen |
| MV 100 V |  | Zweiteilige Kunststoffgitter mit schrägen Lamellen |

### Verbindungs- und Montageelemente

| Produktname | Foto | Beschreibung |
|---|---|---|
| PVT 050/10 |  | Das PVC-Band ist ein Isolierungsband bestehend aus plastifiziertem und klebebeschichtetem Polyvinylchlorid |
| PVT 050/30 |  | Das PVC-Band ist ein Isolierungsband bestehend aus plastifiziertem und klebebeschichtetem Polyvinylchlorid |
| PVT 050/50 |  | Das PVC-Band ist ein Isolierungsband bestehend aus plastifiziertem und klebebeschichtetem Polyvinylchlorid |
| C 100 |  | Die Schnelltrennschelle sichert die schnelle und zuverlässige Befestigung von verschiedenen runden Lüftungsbestandteilen. C-Serie Schlauchschellen sind aus Edelstahlband hergestellt. C...Zn-Serie Schlauchschellen sind aus Band aus verzinktem Stahl hergestellt |

### Rundrohren

| Produktname | Foto | Beschreibung |
|---|---|---|

| | | |
|---|---|---|
| 1805 |  | Wandmontage |

### Flexible Rohre

| Produktname | Foto | Beschreibung |
|---|---|---|
| Polyvent N |  | Flexibles, nicht isoliertes Lüftungsrohr aus metallisierter Folie |

### Fenster-Zuluftelement

| Produktname | Foto | Beschreibung |
|---|---|---|
| PO 400 |  | Fenster-Zuluftventilatoren für die Belüftung |

### Kunststoff

| Produktname | Foto | Beschreibung |
|---|---|---|
| MV 102 VK |  | Zu- und Ablufthauben |

### Metall

| Produktname | Foto | Beschreibung |
|---|---|---|
| MVM 102 V N |  | Metallhauben für Entlüftung |