100 Wave TH L

Geräuscharmer Abluft-Axialventilator mit niedrigem Energibedarf. Einsatz in einen Lüftungsschacht oder Anschluss an das Lüftungsrohr mit einem Durchmesser von 100 mm.

- Max. Förderleistung: 85
- Schalldruckpegel LpA @ 3 m: 27
- Motortyp: AC
- Gehäusematerial: Plastic
- Rückströmungsschutz: Backdraft damper
- Feuchtigkeitssensor
- Timer: Turn off timer

	Maßeinheit	100 Wave TH L
Luftkanalgröße	mm	100
Speed	-	1
Versorgungsspannung min	V	220
Versorgungsspannung max	V	240
Frequenz der Netzversorgung	Hz	50
Leistung	W	8
Stromaufnahme	A	0.05
Max. Förderleistung	m^3/h	85
Schalldruckpegel LpA @ 3 m	dB(A)	27
Gewicht	kg	0.51
ambient air temperature min	°C	1
ambient air temperature max	°C	45
Schutzart	-	IP44

Abmessungen

ØD	B	L	L1
99	160	79	38

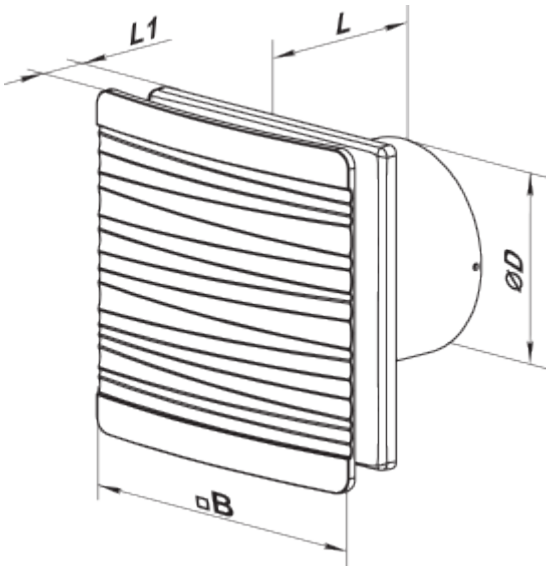

Zubehör

Küchenabzugshaube

Produktname	Foto	Beschreibung