100 X turbo

Axiale dekorative Abluftventilatoren

- Max. Förderleistung: 116
- Schalldruckpegel LpA @ 3 m: 36
- Motortyp: AC
- Gehäusematerial: Plastic

	Maßeinheit	100 X turbo
Luftkanalgröße	mm	100
Speed	-	1
Versorgungsspannung min	V	220
Versorgungsspannung max	V	240
Frequenz der Netzversorgung	Hz	50/60
Leistung	W	16
Stromaufnahme	A	0.1
Max. Förderleistung	m^3/h	116
Schalldruckpegel LpA @ 3 m	dB(A)	36
Gewicht	kg	0.69
Ambientlufttemperatur, min	°C	1
Ambientlufttemperatur, max	°C	40
Schutzart	-	IP24

Abmessungen

Ø D	B	H	L	L1
100	152	120	125	30

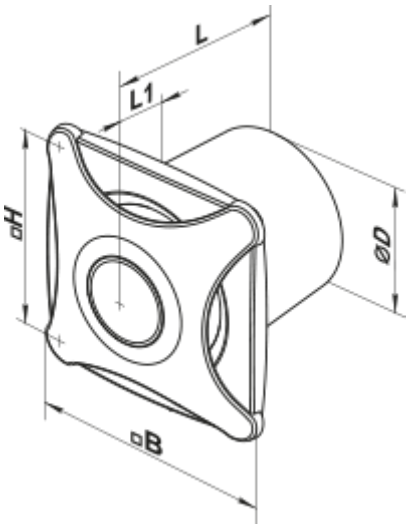

Zubehör

Küchenabzugshaube

Produktname	Foto	Beschreibung