100 X1 K



Axial-Abluftventilatoren mit dünnen Frontplatten

- Schalldruckpegel LpA bei 3 m: 33
- Gehäusematerial: Kunststoff

	Maßeinheit	100 X1 K
Stutzengröße	mm	100
Phasen	-	1
Minimale Versorgungsspannung	V	220
Maximale Versorgungsspannung	V	240
Netzfrequenz	Hz	50
Nennleistung	W	14
Stromaufnahme	A	0.085
Maximaler Volumenstrom bei 50 Hz	m³/h	99
Drehzahl bei 50 Hz	-	2300
Schalldruckpegel LpA bei 3 m	dB(A)	33
Gewicht	kg	0.6
Minimale Lufttemperatur der Umgebung	°C	1
Maximale Lufttemperatur der Umgebung	°C	40
Schutzart	-	IP24
Material des Laufrads	-	Plastik

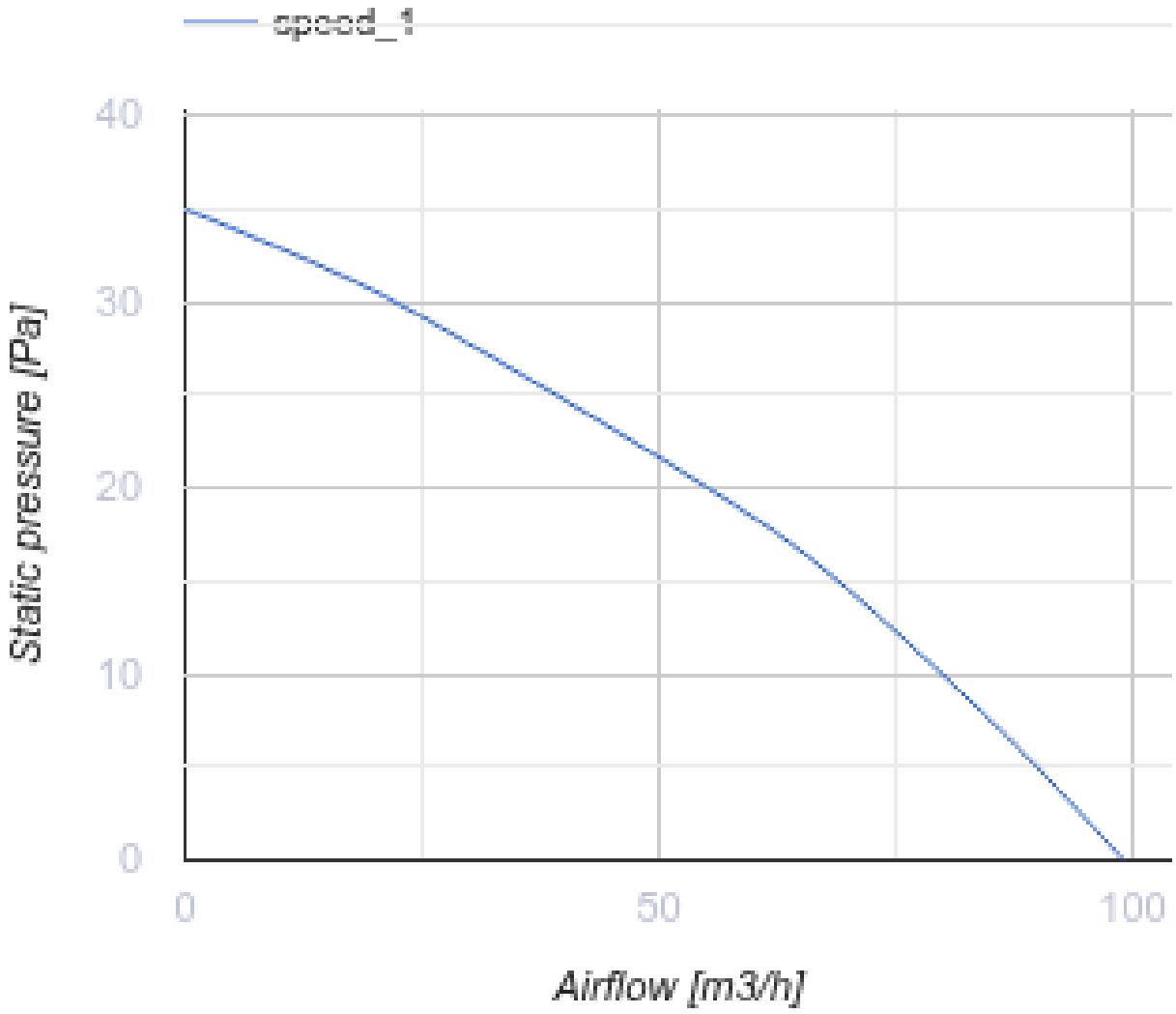

Abmessungen

Ø D	B	H	L	L1
100	152	120	108	12

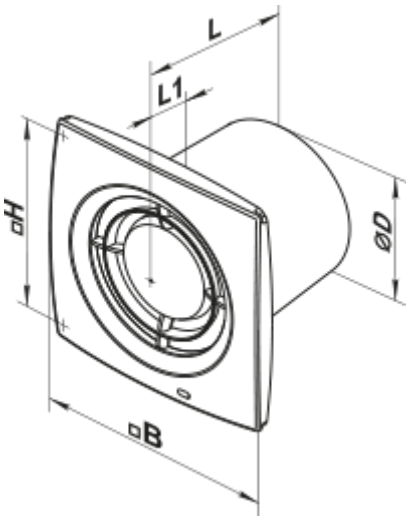

Zubehör

Kunststoffrohre

Produktname	Foto	Beschreibung
MV 100 V		Zweiteilige Kunststoffgitter mit schrägen Lamellen

Verbindungs- und Montageelemente

Produktname	Foto	Beschreibung
PVT 050/10		Das PVC-Band ist ein Isolierungsband bestehend aus plastifiziertem und klebebeschichtetem Polyvinylchlorid
PVT 050/30		Das PVC-Band ist ein Isolierungsband bestehend aus plastifiziertem und klebebeschichtetem Polyvinylchlorid
PVT 050/50		Das PVC-Band ist ein Isolierungsband bestehend aus plastifiziertem und klebebeschichtetem Polyvinylchlorid
C 100		Die Schnelltrennschelle sichert die schnelle und zuverlässige Befestigung von verschiedenen runden Lüftungsbestandteilen. C-Serie Schlauchschellen sind aus Edelstahlband hergestellt. C...Zn-Serie Schlauchschellen sind aus Band aus verzinktem Stahl hergestellt

Rundrohren

Produktname	Foto	Beschreibung
1805		Wandmontage

Flexible Rohre

Produktname	Foto	Beschreibung

Polyvent N		Flexibles, nicht isoliertes Lüftungsrohr aus metallisierter Folie

Fenster-Zuluftelement

Produktname	Foto	Beschreibung
PO 400		Fenster-Zuluftventilatoren für die Belüftung

Kunststoff

Produktname	Foto	Beschreibung
MV 102 VK		Zu- und Ablufthauben

Metall

Produktname	Foto	Beschreibung
MVM 102 V N		Metallhauben für Entlüftung