1113N

Verbindung von runden flexiblen Rohren

• Gehäusematerial: Plastic

	Maßeinheit	1113N
Luftkanalgröße	mm	100

Abmessungen
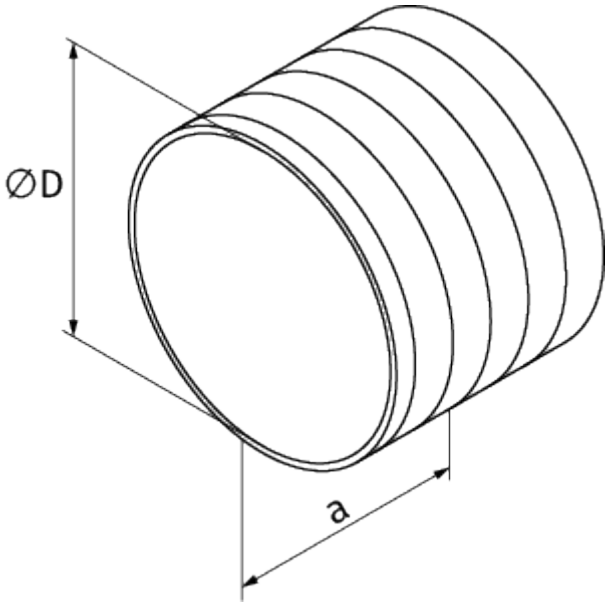
D	a
100	77