1119

- Gehäusematerial: Plastic

	Maßeinheit	1119
Luftkanalgröße	mm	100

Abmessungen
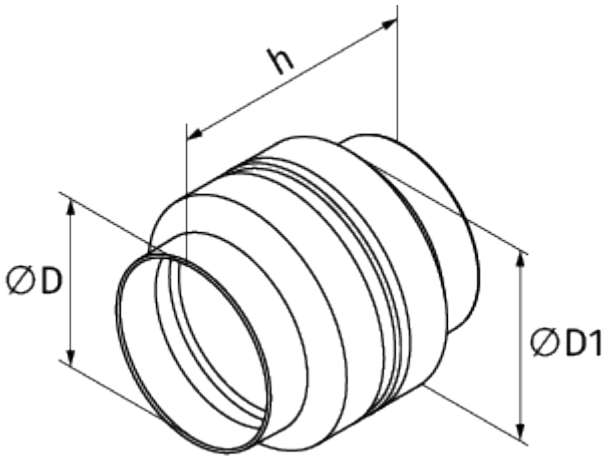
h	D	D1
136	100	129