# 120 Simple K L Q1



Axial-Abluftventilatoren mit dünnen Frontplatten

- Schalldruckpegel LpA bei 3 m: 32
- Gehäusematerial: Kunststoff
- Schutz gegen Luftrückstrom: Rückschlagklappe
- Kugellager

| | Maßeinheit | 120 Simple K L Q1 |
|---|---|---|
| Stutzengröße | mm | 120 |
| Phasen | - | 1 |
| Minimale Versorgungsspannung | V | 220 |
| Maximale Versorgungsspannung | V | 240 |
| Netzfrequenz | Hz | 50 |
| Nennleistung | W | 10 |
| Stromaufnahme | A | 0.05 |
| Maximaler Volumenstrom bei 50 Hz | m³/h | 162 |
| Schalldruckpegel LpA bei 3 m | dB(A) | 32 |
| Gewicht | kg | 0.74 |
| Minimale Lufttemperatur der Umgebung | °C | 1 |
| Maximale Lufttemperatur der Umgebung | °C | 40 |
| Schutzart | - | IP34 |
| Material des Laufrads | - | Plastik |

## Abmessungen

| Ø D | B | L | L1 |
|---|---|---|---|
| 120 | 175 | 94 | 15 |

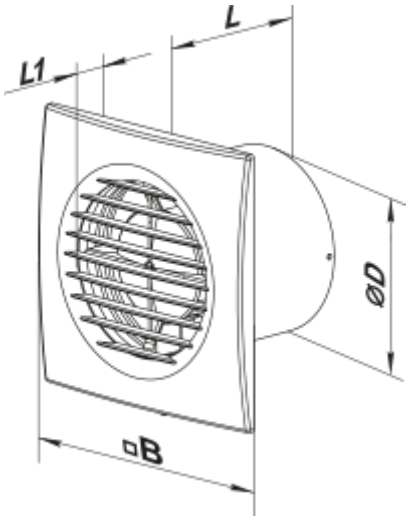
L
L1
ØD
B