120 Simple T K L Q1



Axial-Abluftventilatoren mit dünnen Frontplatten

- Schalldruckpegel LpA bei 3 m: 32
- Gehäusematerial: Kunststoff
- Schutz gegen Luftrückstrom: Rückschlagklappe
- Timer: Nachlaufschalter
- Kugellager

	Maßeinheit	120 Simple T K L Q1
Stutzengröße	mm	120
Phasen	-	1
Minimale Versorgungsspannung	V	220
Maximale Versorgungsspannung	V	240
Netzfrequenz	Hz	50
Nennleistung	W	10
Stromaufnahme	A	0.05
Maximaler Volumenstrom bei 50 Hz	m³/h	162
Schalldruckpegel LpA bei 3 m	dB(A)	32
Gewicht	kg	0.74
Minimale Lufttemperatur der Umgebung	°C	1
Maximale Lufttemperatur der Umgebung	°C	40
Schutzart	-	IP34
Material des Laufrads	-	Plastik

Abmessungen

Ø D	B	L	L1
120	175	94	15

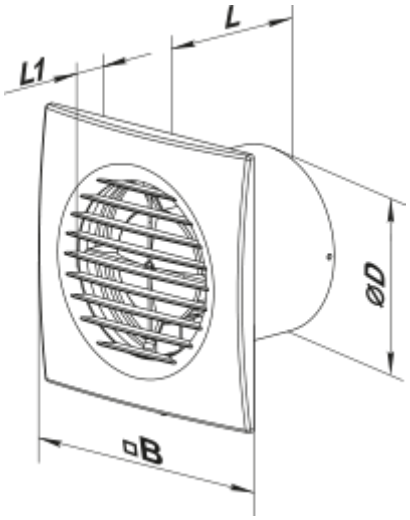
L
L1
ØD
B