120 Simple T turbo

Axiale Abluftventilatoren

- Max. Förderleistung: 219
- Schalldruckpegel LpA @ 3 m: 37
- Motortyp: AC
- Gehäusematerial: Plastic
- Timer: Turn off timer

	Maßeinheit	120 Simple T turbo
Luftkanalgröße	mm	120
Speed	-	1
Versorgungsspannung min	V	220
Versorgungsspannung max	V	240
Frequenz der Netzversorgung	Hz	50
Leistung	W	24
Stromaufnahme	A	0.1
Max. Förderleistung	m^3/h	219
Schalldruckpegel LpA @ 3 m	dB(A)	37
Gewicht	kg	0.81
Ambientlufttemperatur, min	°C	1
Ambientlufttemperatur, max	°C	40
Schutzart	-	IP34

Abmessungen

Ø D	B	L	L1
120	175	94	15

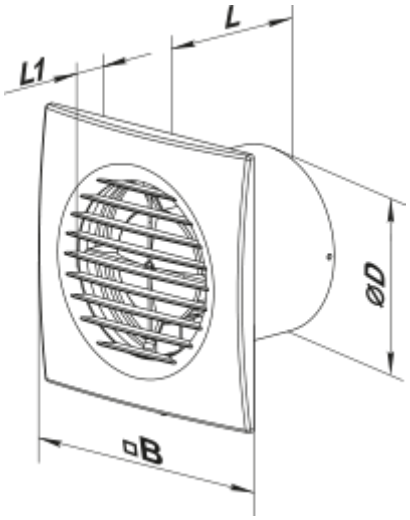
L
L1
ØD
□B