120 Simple T



Axial-Abluftventilatoren mit dünnen Frontplatten

- Schalldruckpegel LpA bei 3 m: 35
- Gehäusematerial: Kunststoff
- Timer: Nachlaufschalter

	Maßeinheit	120 Simple T
Stutzengröße	mm	120
Phasen	-	1
Maximale Versorgungsspannung	V	240
Minimale Versorgungsspannung	V	220
Netzfrequenz	Hz	50
Nennleistung	W	16
Stromaufnahme	A	0.09
Maximaler Volumenstrom bei 50 Hz	m³/h	174
Schalldruckpegel LpA bei 3 m	dB(A)	35
Gewicht	kg	0.74
Minimale Lufttemperatur der Umgebung	°C	1
Maximale Lufttemperatur der Umgebung	°C	40
Schutzart	-	IP34
Material des Laufrads	-	Plastik

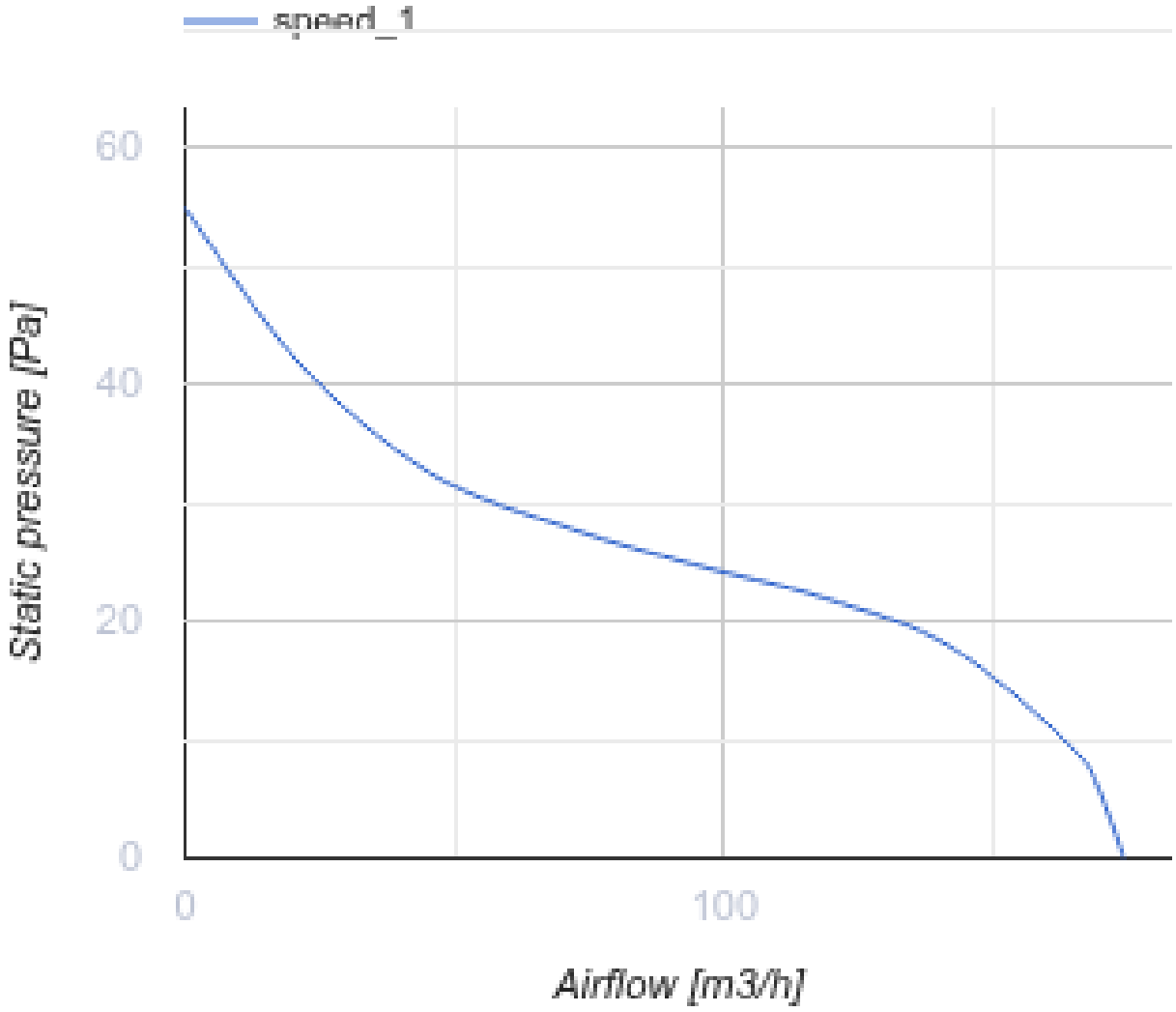

Abmessungen

Ø D	B	L	L1
120	175	94	15

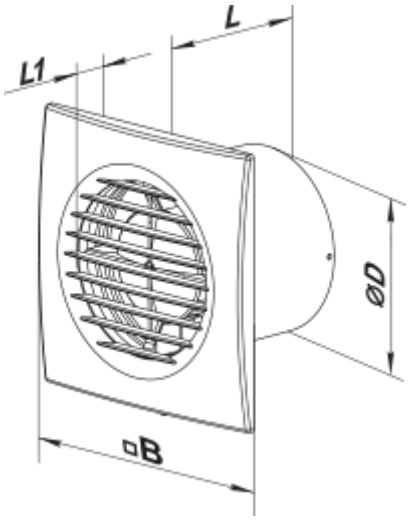
L
L1
ØD
B

Ecodesign

Warenzeichen	Vents					
Modell	120 Simple T					
Spezifischer Energieverbrauch (SEV) (kWh/(m²/a))	Kalt		Durchschnittlich		Warm	
	-33.9	B	-16	E	-5.7	F
Typ des Lüftungsgeräts	Unidirektional					
Antriebsart	Einstufig					
Typ des Wärmerückgewinnungssystems	Nicht vorhanden					
Maximaler Luftvolumenstrom (m³/h)	174					
Elektrische Eingangsleistung (W)	16					
Referenzvolumenstrom (m³/s)	0.034					
Spezifische Leistungsaufnahme (SPI) (W/(m³/h))	0.092					
Steuerungstypologie	Zeitsteuerung					
Maximale externe Leckagerate (%)	2.7					
Schallleistungspegel (dB(A))	55					
Anlagentyp	RVU UVU					
Jährlicher Stromverbrauch (JSV) (kWh/a)	Kalt		Durchschnittlich		Warm	
	109		109		109	
Jährliche Einsparung an Heizenergie (JEH) (kWh/a)	Kalt		Durchschnittlich		Warm	
	3667		1874		848	