125 F

Axiale Abluftventilatoren

- Max. Förderleistung: 185
- Schalldruckpegel LpA @ 3 m: 35
- Motortyp: AC
- Gehäusematerial: Plastic

	Maßeinheit	125 F
Luftkanalgröße	mm	125
Speed	-	1
Versorgungsspannung min	V	220
Versorgungsspannung max	V	240
Frequenz der Netzversorgung	Hz	50/60
Leistung	W	16
Stromaufnahme	A	0.1
Max. Förderleistung	m^3/h	185
Schalldruckpegel LpA @ 3 m	dB(A)	35
Gewicht	kg	0.7
Ambientlufttemperatur, min	°C	1
Ambientlufttemperatur, max	°C	40
Schutzart	-	IP34

Abmessungen

Ø D	B	B1	B2	H	H1	L	L1
125	182	152	160	252	226	110	15

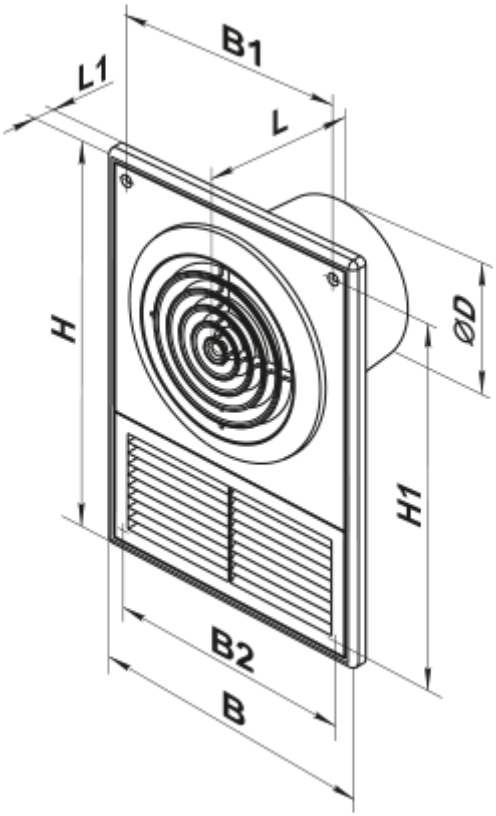

Zubehör

Küchenabzugshaube

Produktname	Foto	Beschreibung