125 LD Light blue



Dekorative Axialventilatoren mit LED-Beleuchtung zur Abluftlüftung

- Schalldruckpegel LpA bei 3 m: 34
- Gehäusematerial: Kunststoff

	Maßeinheit	125 LD Light blue
Stutzengröße	mm	125
Phasen	-	1
Minimale Versorgungsspannung	V	220
Maximale Versorgungsspannung	V	240
Netzfrequenz	Hz	50
Nennleistung	W	16
Stromaufnahme	A	0.1
Maximaler Volumenstrom bei 50 Hz	m³/h	167
Drehzahl bei 50 Hz	-	2400
Schalldruckpegel LpA bei 3 m	dB(A)	34
Gewicht	kg	0.89
Minimale Lufttemperatur der Umgebung	°C	1
Maximale Lufttemperatur der Umgebung	°C	40
Schutzart	-	IP34
Material des Laufrads	-	Plastik

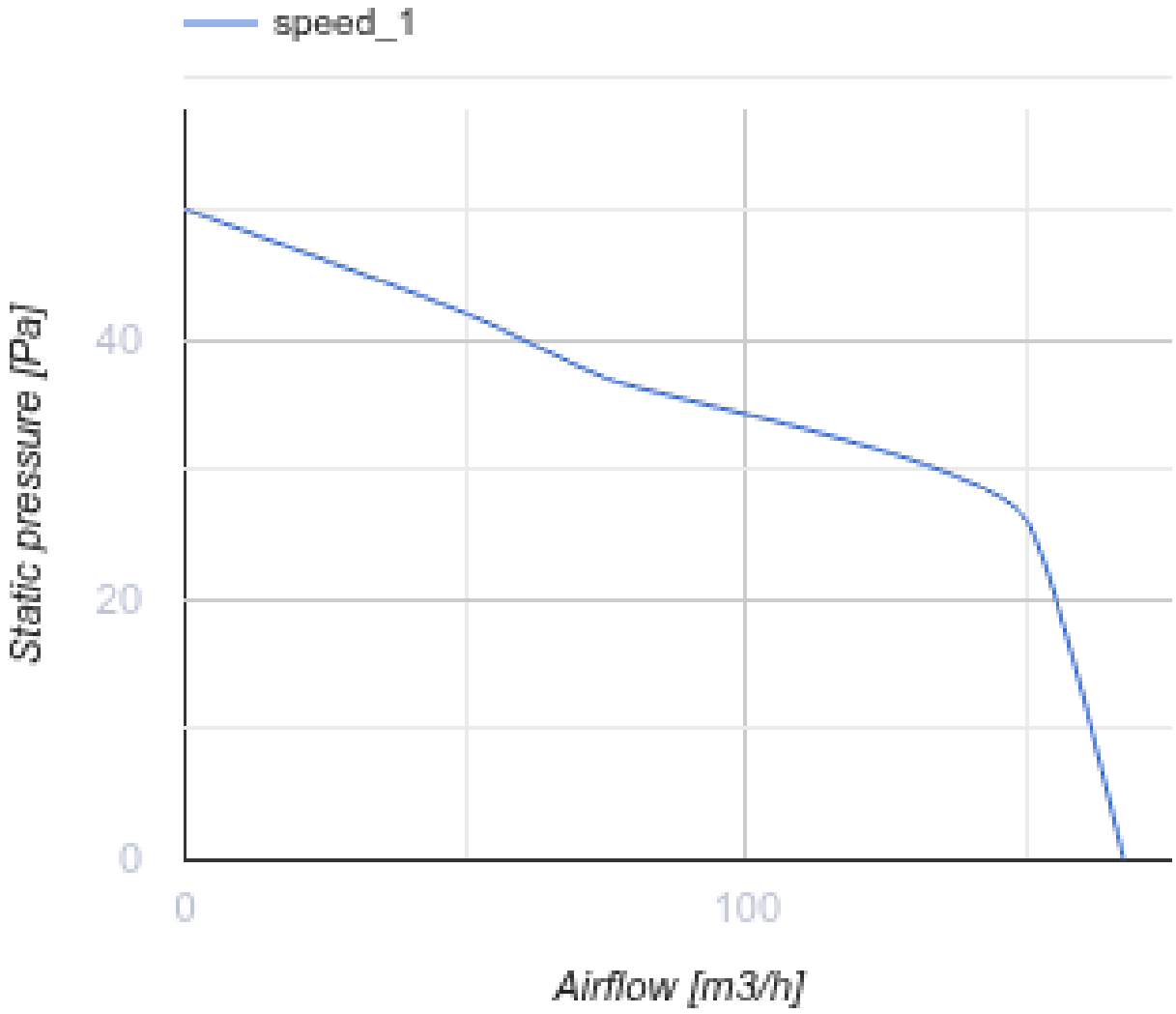

Abmessungen

Ø D	B	L	L1
125	187	135	101

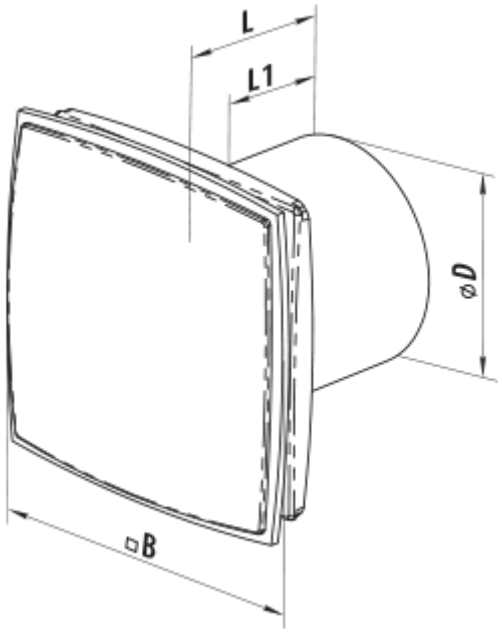

Zubehör

Flansche

Produktname	Foto	Beschreibung
FO 125		Das Fensterflansch