125 LD VT

Axiale dekorative Abluftventilatoren

- Max. Förderleistung: 167
- Schalldruckpegel LpA @ 3 m: 34
- Motortyp: AC
- Gehäusematerial: Plastic
- Zugschnur
- Timer: Turn off timer

	Maßeinheit	125 LD VT
Luftkanalgröße	mm	125
Speed	-	1
Versorgungsspannung min	V	220
Versorgungsspannung max	V	240
Frequenz der Netzversorgung	Hz	50
Leistung	W	16
Stromaufnahme	A	0.1
Max. Förderleistung	m^3/h	167
Schalldruckpegel LpA @ 3 m	dB(A)	34
Gewicht	kg	0.74
ambient air temperature min	°C	1
ambient air temperature max	°C	40
Schutzart	-	IP34

Abmessungen

ØD	B	H	L	L1
125	177	140	135	34

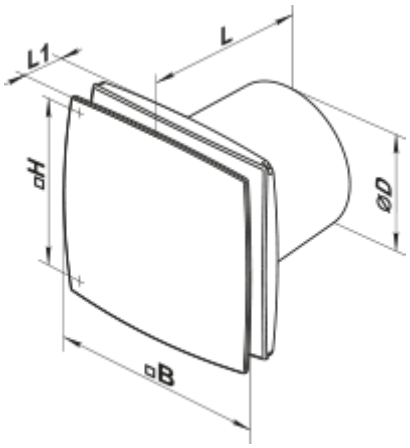

Zubehör

Küchenabzugshaube

Produktname	Foto	Beschreibung