125 M turbo

Axiale Abluftventilatoren

- Max. Förderleistung: 232
- Schalldruckpegel LpA @ 3 m: 37
- Motortyp: AC
- Gehäusematerial: Plastic

	Maßeinheit	125 M turbo
Luftkanalgröße	mm	125
Speed	-	1
Versorgungsspannung min	V	220
Versorgungsspannung max	V	240
Frequenz der Netzversorgung	Hz	50/60
Leistung	W	22
Stromaufnahme	A	0.105
Max. Förderleistung	m^3/h	232
Schalldruckpegel LpA @ 3 m	dB(A)	37
Gewicht	kg	0.72
Ambientlufttemperatur, min	°C	1
Ambientlufttemperatur, max	°C	40
Schutzart	-	IP34

Abmessungen

ØD	B	H	L	L1
125	180	150	94	25

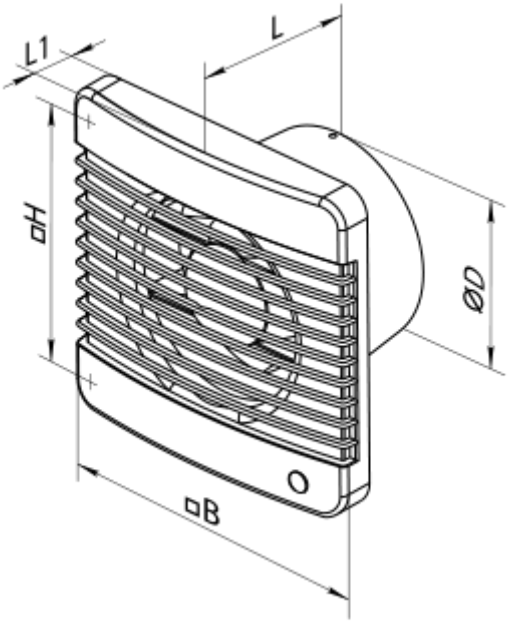

Zubehör

Küchenabzugshaube

Produktname	Foto	Beschreibung