125 M

Axiale Abluftventilatoren

- Max. Förderleistung: 193
- Schalldruckpegel LpA @ 3 m: 39
- Motortyp: AC
- Gehäusematerial: Plastic
- Zugschnur
- Feuchtigkeitssensor
- Timer: Turn off timer

	Maßeinheit	125 M
Luftkanalgröße	mm	125
Speed	-	1
Versorgungsspannung min	V	220
Versorgungsspannung max	V	240
Frequenz der Netzversorgung	Hz	50
Leistung	W	16
Stromaufnahme	A	0.1
Max. Förderleistung	m^3/h	193
Schalldruckpegel LpA @ 3 m	dB(A)	39
Gewicht	kg	0
Ambientlufttemperatur, min	°C	0
Ambientlufttemperatur, max	°C	0
Schutzart	-	IP34

Abmessungen

ØD	B	H	L	L1
125	180	150	94	25

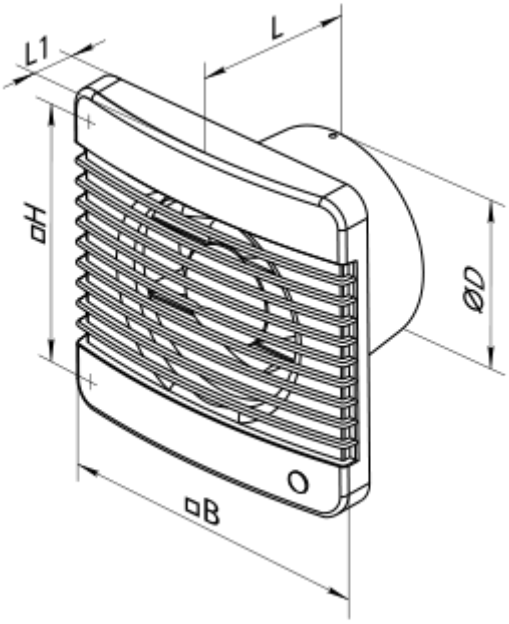

Zubehör

Küchenabzugshaube

Produktname	Foto	Beschreibung