125 MA 12

Axiale Abluftventilatoren mit automatischem Verschluss

- Max. Förderleistung: 165
- Schalldruckpegel LpA @ 3 m: 34
- Motortyp: AC
- Gehäusematerial: Plastic

	Maßeinheit	125 MA 12
Luftkanalgröße	mm	125
Speed	-	1
Versorgungsspannung min	V	12
Versorgungsspannung max	V	12
Frequenz der Netzversorgung	Hz	50
Leistung	W	22
Stromaufnahme	A	1.7
Max. Förderleistung	m^3/h	165
Schalldruckpegel LpA @ 3 m	dB(A)	34
Gewicht	kg	0.75
Ambientlufttemperatur, min	°C	1
Ambientlufttemperatur, max	°C	40
Schutzart	-	IP24

Abmessungen

ØD	B	B1	B2	H	L	L1
125	190	174	128	173	98	33

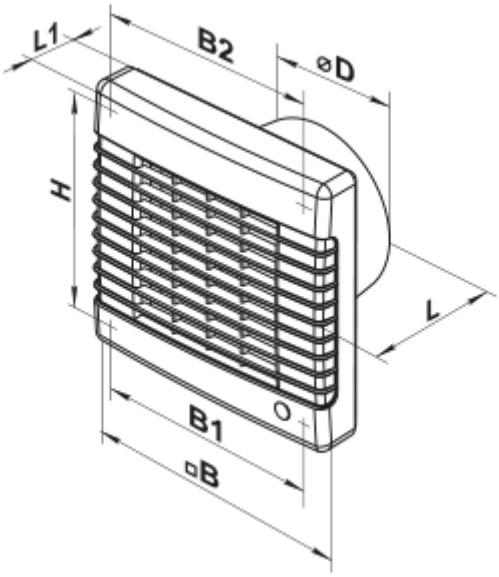

Zubehör

Küchenabzugshaube

Produktname	Foto	Beschreibung