125 MAO1 L



Axiale Fensterventilatoren zur Abluftlüftung mit automatischen Verschlusskappen

- Schalldruckpegel LpA bei 3 m: 35
- Gehäusematerial: Kunststoff
- Kugellager

	Maßeinheit	125 MAO1 L
Stutzengröße	mm	125
Phasen	-	1
Minimale Versorgungsspannung	V	220
Maximale Versorgungsspannung	V	240
Netzfrequenz	Hz	50
Nennleistung	W	22
Stromaufnahme	A	0.1
Maximaler Volumenstrom bei 50 Hz	m³/h	185
Drehzahl bei 50 Hz	-	2400
Schalldruckpegel LpA bei 3 m	dB(A)	35
Gewicht	kg	1.15
Minimale Lufttemperatur der Umgebung	°C	1
Maximale Lufttemperatur der Umgebung	°C	40
Schutzart	-	IP24
Material des Laufrads	-	Plastik

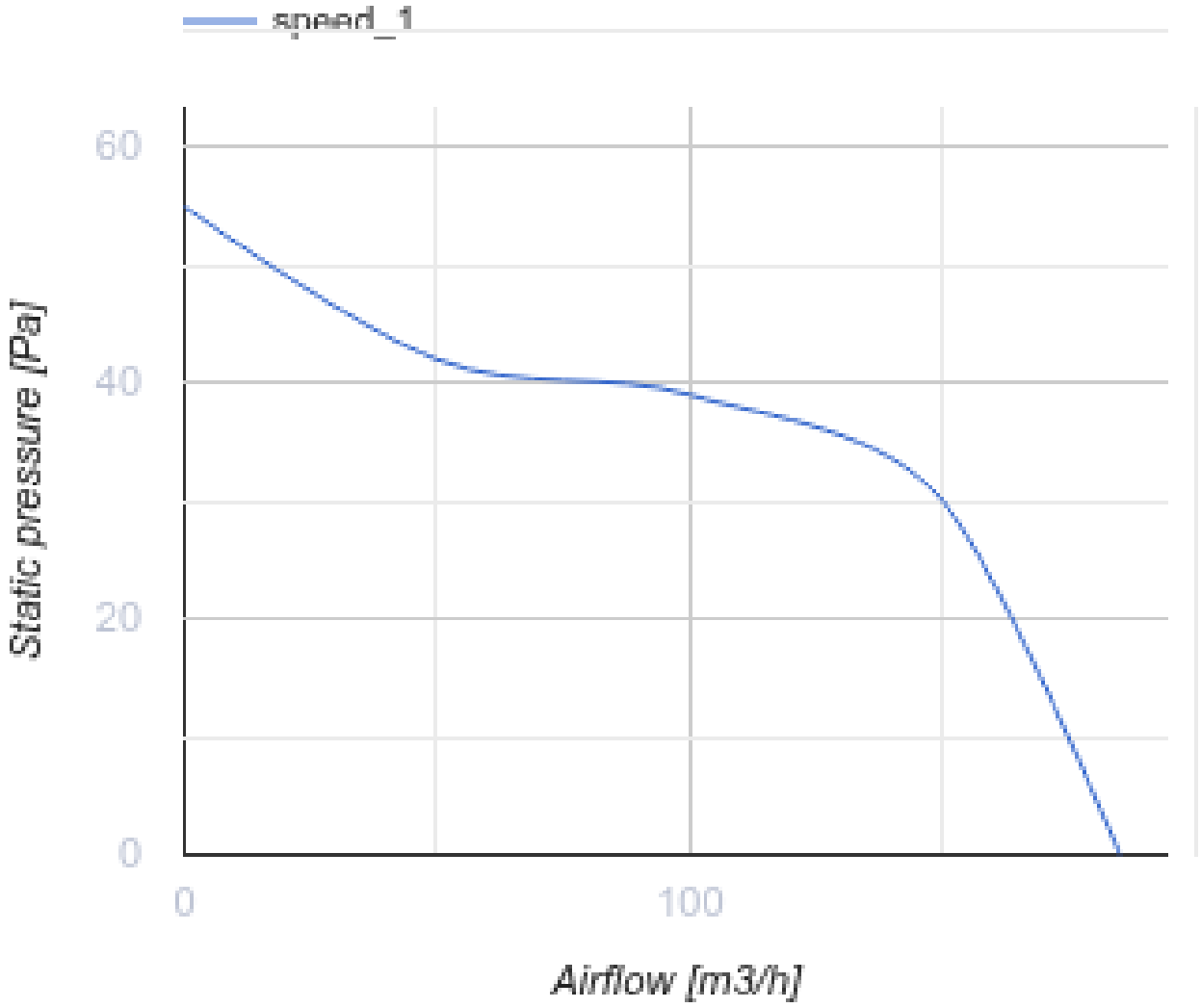

Abmessungen

Ø D	B	H	L1	L2
125	190	173	58	53

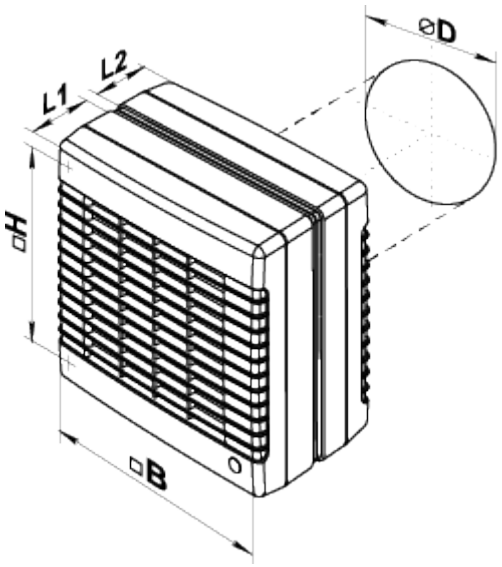
⌀D
L2
L1
□H
□B