125 S 12

Axiale Abluftventilatoren

- Max. Förderleistung: 165
- Schalldruckpegel LpA @ 3 m: 34
- Motortyp: AC
- Gehäusematerial: Plastic

	Maßeinheit	125 S 12
Luftkanalgröße	mm	125
Speed	-	1
Versorgungsspannung min	V	12
Versorgungsspannung max	V	12
Frequenz der Netzversorgung	Hz	50/60
Leistung	W	16
Stromaufnahme	A	1.7
Max. Förderleistung	m^3/h	165
Schalldruckpegel LpA @ 3 m	dB(A)	34
Gewicht	kg	0.78
Ambientlufttemperatur, min	°C	1
Ambientlufttemperatur, max	°C	40
Schutzart	-	IP34

Abmessungen

Ø D	B	H	L	L1
125	176	140	114	13

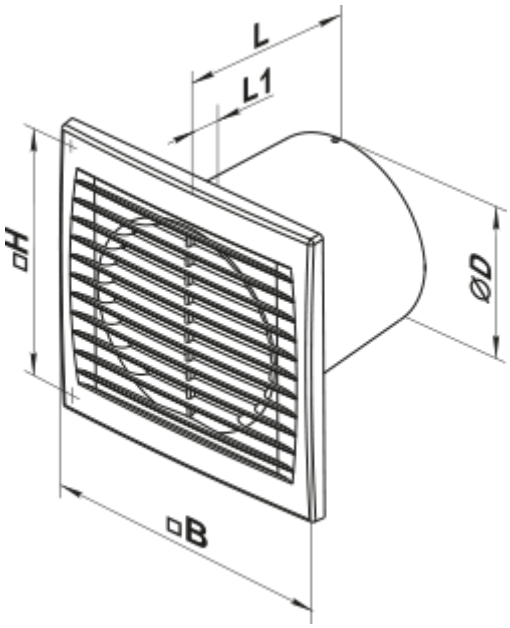

Zubehör

Küchenabzugshaube

Produktname	Foto	Beschreibung