125 Simple turbo



Axial-Abluftventilatoren mit dünnen Frontplatten

- Schalldruckpegel LpA bei 3 m: 37
- Gehäusematerial: Kunststoff

	Maßeinheit	125 Simple turbo
Stutzengröße	mm	125
Phasen	-	1
Minimale Versorgungsspannung	V	220
Maximale Versorgungsspannung	V	240
Netzfrequenz	Hz	50
Nennleistung	W	24
Stromaufnahme	A	0.105
Maximaler Volumenstrom bei 50 Hz	m³/h	226
Schalldruckpegel LpA bei 3 m	dB(A)	37
Gewicht	kg	0.81
Minimale Lufttemperatur der Umgebung	°C	1
Maximale Lufttemperatur der Umgebung	°C	40
Schutzart	-	IP34
Material des Laufrads	-	Plastik

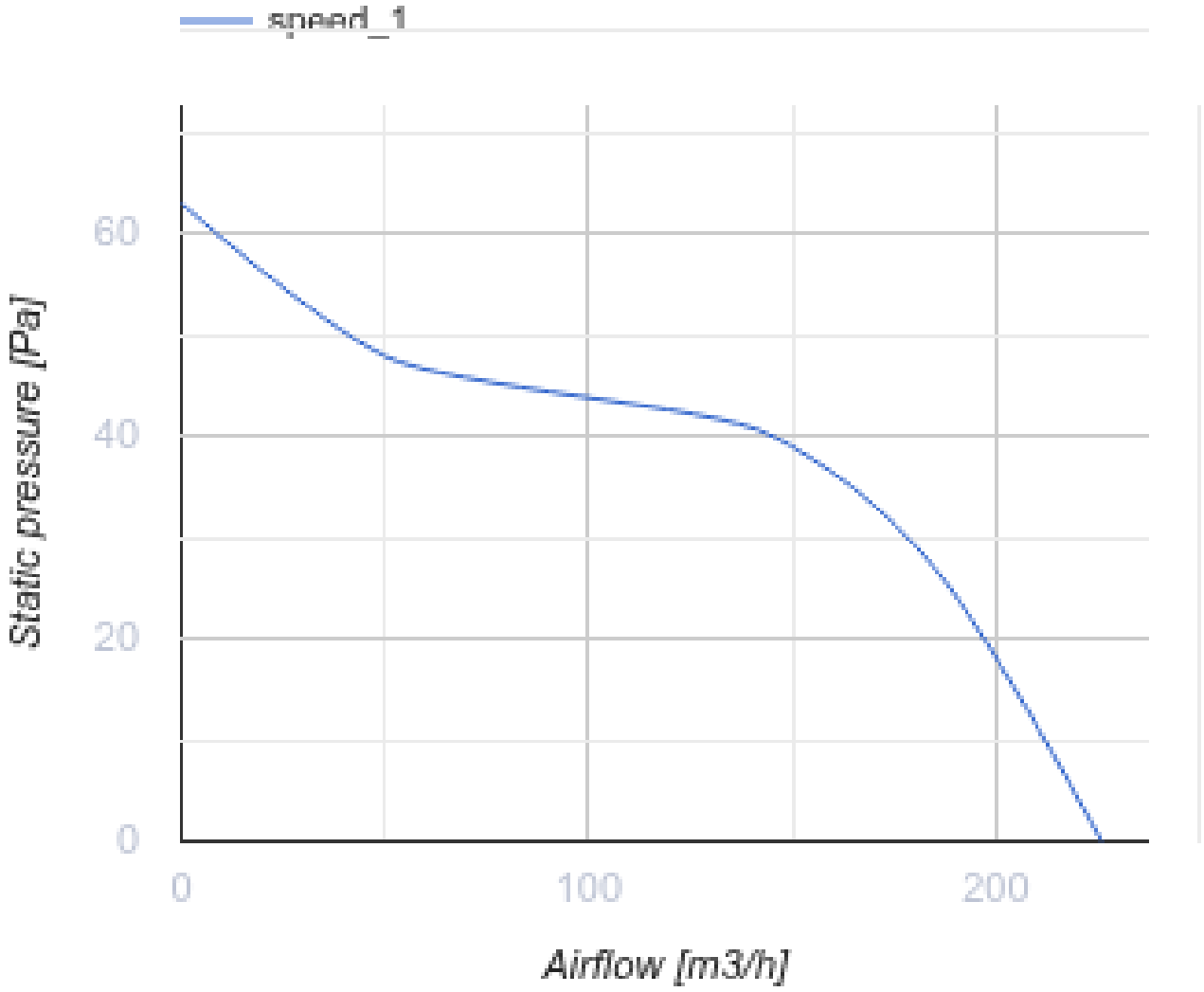

Abmessungen

Ø D	B	L	L1
125	175	101	15

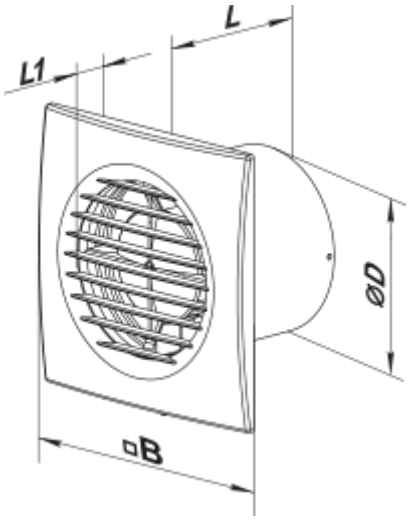

Zubehör

Flansche

Produktname	Foto	Beschreibung
FO 125		Das Fensterflansch

Ecodesign

Warenzeichen	Vents					
Modell	125 Simple turbo					
Spezifischer Energieverbrauch (SEV) (kWh/(m²/a))	Kalt		Durchschnittlich		Warm	
	-30.2	B	-13.8	E	-4.4	F
Typ des Lüftungsgeräts	Unidirektional					
Antriebsart	Einstufig					
Typ des Wärmerückgewinnungssystems	Nicht vorhanden					
Maximaler Luftvolumenstrom (m³/h)	226					
Elektrische Eingangsleistung (W)	24					
Referenzvolumenstrom (m³/s)	0.044					
Spezifische Leistungsaufnahme (SPI) (W/(m³/h))	0.106					
Steuerungstypologie	Handsteuerung					
Maximale externe Leckagerate (%)	2.7					
Schallleistungspegel (dB(A))	57					
Anlagentyp	RVU UVU					
Jährlicher Stromverbrauch (JSV) (kWh/a)	Kalt		Durchschnittlich		Warm	
	133		133		133	
Jährliche Einsparung an Heizenergie (JEH) (kWh/a)	Kalt		Durchschnittlich		Warm	
	3355		1715		776	