125 VKO 12

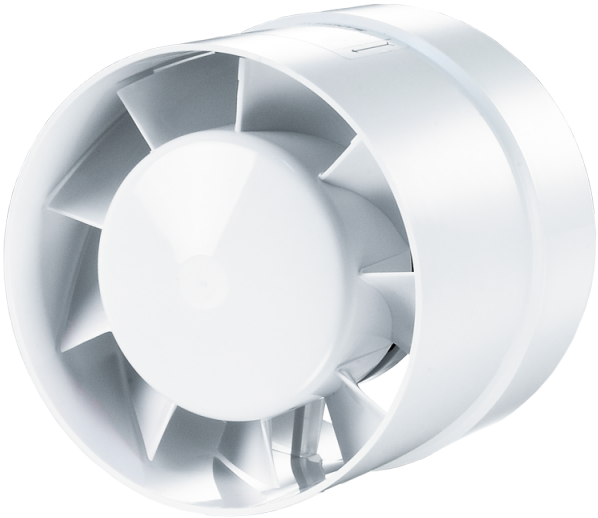

Axiale Rohrventilatoren zur Be- und Entlüftung

- Max. Förderleistung: 165
- Schalldruckpegel LpA @ 3 m: 37
- Motortyp: AC
- Gehäusematerial: Plastic

	Maßeinheit	125 VKO 12
Luftkanalgröße	mm	125
Speed	-	1
Versorgungsspannung min	V	12
Versorgungsspannung max	V	12
Frequenz der Netzversorgung	Hz	50/60
Leistung	W	16
Stromaufnahme	A	1.33
Max. Förderleistung	m^3/h	165
Schalldruckpegel LpA @ 3 m	dB(A)	37
Gewicht	kg	0.46
Ambientlufttemperatur, min	°C	1
Ambientlufttemperatur, max	°C	40
Schutzart	-	IPX4

Abmessungen

ØD	ØD1	L	L1
125	129	93	31

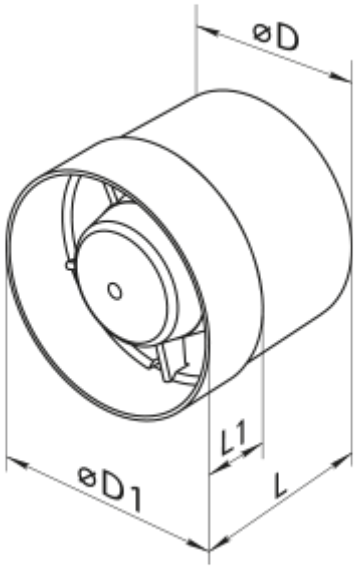
øD
L1
øD1
L