125 VKO L turbo

Axiale Rohrventilatoren zur Be- und Entlüftung

- Max. Förderleistung: 243
- Schalldruckpegel LpA @ 3 m: 39
- Motortyp: AC
- Gehäusematerial: Plastic

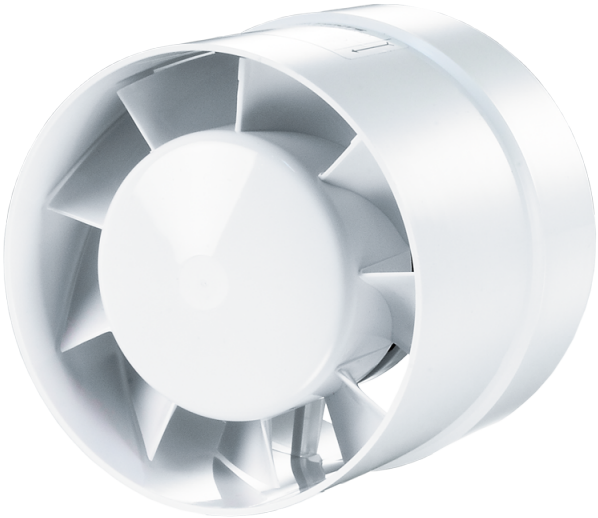

	Maßeinheit	125 VKO L turbo
Luftkanalgröße	mm	125
Speed	-	1
Versorgungsspannung min	V	220
Versorgungsspannung max	V	240
Frequenz der Netzversorgung	Hz	50/60
Leistung	W	24
Stromaufnahme	A	0.105
Max. Förderleistung	m^3/h	243
Schalldruckpegel LpA @ 3 m	dB(A)	39
Gewicht	kg	0.48
Ambientlufttemperatur, min	°C	1
Ambientlufttemperatur, max	°C	40
Schutzart	-	IPX4

Abmessungen

ØD	ØD1	L	L1
125	129	93	31

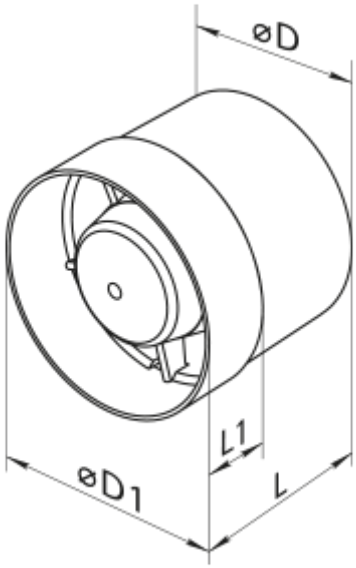
øD
L1
øD1
L