125 VKO1 L

Axiale Rohrventilatoren zur Be- und Entlüftung

- Max. Förderleistung: 190
- Schalldruckpegel LpA @ 3 m: 38
- Motortyp: AC
- Gehäusematerial: Plastic

	Maßeinheit	125 VKO1 L
Luftkanalgröße	mm	125
Speed	-	1
Versorgungsspannung min	V	220
Versorgungsspannung max	V	240
Frequenz der Netzversorgung	Hz	50/60
Leistung	W	16
Stromaufnahme	A	0.1
Max. Förderleistung	m^3/h	190
Schalldruckpegel LpA @ 3 m	dB(A)	38
Gewicht	kg	0.43
Ambientlufttemperatur, min	°C	1
Ambientlufttemperatur, max	°C	40
Schutzart	-	IPX4

Abmessungen

ØD	Ød	L	L1
125	59	90	28

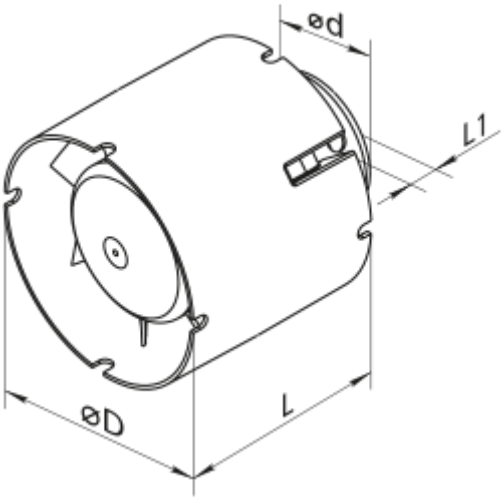
ød
L1
øD
L