125 VKO1 press



Axiale Rohrventilatoren zur Be- und Entlüftung mit hoher Leistung

- Schalldruckpegel LpA bei 3 m: 39
- Gehäusematerial: Kunststoff

	Maßeinheit	125 VKO1 press
Stutzengröße	mm	125
Phasen	-	1
Minimale Versorgungsspannung	V	220
Maximale Versorgungsspannung	V	240
Netzfrequenz	Hz	50/60
Nennleistung	W	24
Stromaufnahme	A	0.105
Maximaler Volumenstrom bei 50 Hz	m³/h	194
Drehzahl bei 50 Hz	-	2400
Schalldruckpegel LpA bei 3 m	dB(A)	39
Gewicht	kg	0.43
Minimale Lufttemperatur der Umgebung	°C	1
Maximale Lufttemperatur der Umgebung	°C	40
Schutzart	-	IPX4
Material des Laufrads	-	Plastik

Abmessungen

ØD	Ød	L	L1
125	59	90	28

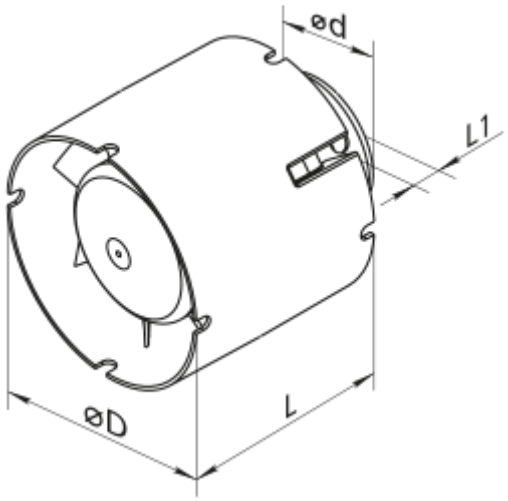

Ecodesign

Warenzeichen	Vents					
Modell	125 VKO1 press					
Spezifischer Energieverbrauch (SEV) (kWh/(m²/a))	Kalt		Durchschnittlich		Warm	
	-31	B	-15	E	-5	F
Typ des Lüftungsgeräts	Unidirektional					
Antriebsart	Mehrstufig					
Typ des Wärmerückgewinnungssystems	Nicht vorhanden					
Maximaler Luftvolumenstrom (m³/h)	194					
Elektrische Eingangsleistung (W)	24					
Referenzvolumenstrom (m³/s)	0.038					
Spezifische Leistungsaufnahme (SPI) (W/(m³/h))	0.08					
Steuerungstypologie	Handsteuerung					
Maximale externe Leckagerate (%)	2.7					
Anlagentyp	RVU UVU					
Schallleistungspegel (dB(A))	59					
Jährlicher Stromverbrauch (JSV) (kWh/a)	Kalt		Durchschnittlich		Warm	
	100		100		100	
Jährliche Einsparung an Heizenergie (JEH) (kWh/a)	Kalt		Durchschnittlich		Warm	
	3400		1700		800	