125 VKO1k T

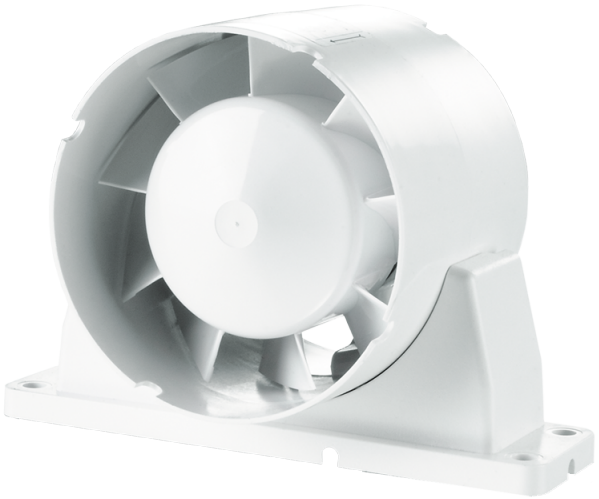

Axiale Rohrventilatoren zur Be- und Entlüftung mit hoher Leistung

- Schalldruckpegel LpA bei 3 m: 38
- Gehäusematerial: Kunststoff
- Timer: Nachlaufschalter

	Maßeinheit	125 VKO1k T
Stutzengröße	mm	125
Phasen	-	1
Minimale Versorgungsspannung	V	220
Maximale Versorgungsspannung	V	240
Netzfrequenz	Hz	50/60
Nennleistung	W	16
Stromaufnahme	A	0.1
Maximaler Volumenstrom bei 50 Hz	m³/h	190
Drehzahl bei 50 Hz	-	2400
Schalldruckpegel LpA bei 3 m	dB(A)	38
Gewicht	kg	0.43
Minimale Lufttemperatur der Umgebung	°C	1
Maximale Lufttemperatur der Umgebung	°C	40
Schutzart	-	IPX4
Material des Laufrads	-	Plastik

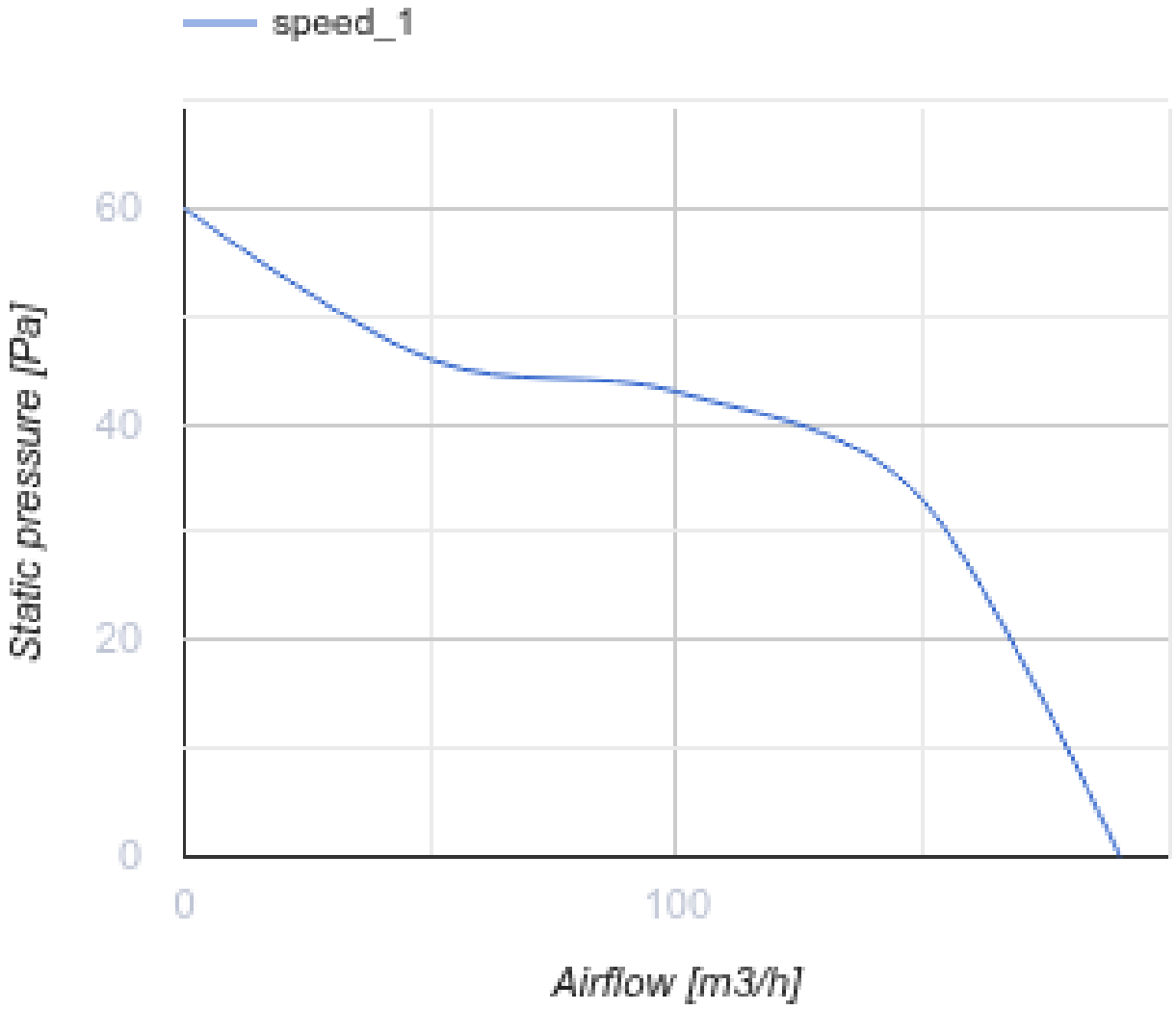

Abmessungen

ØD	Ød	B	B1	H	L	L1	L2	L3
125	59	185	169	125	90	28	45	29

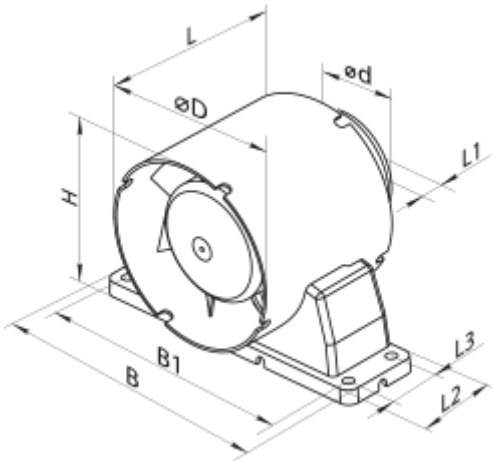
L
ød
øD
L1
H
B1
B
L3
L2