125 VKO1k turbo

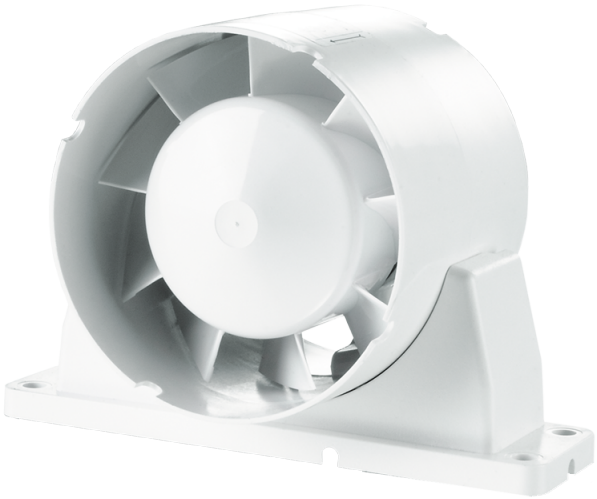

Axiale Rohrventilatoren zur Be- und Entlüftung

- Max. Förderleistung: 245
- Schalldruckpegel LpA @ 3 m: 39
- Motortyp: AC
- Gehäusematerial: Plastic

	Maßeinheit	125 VKO1k turbo
Luftkanalgröße	mm	125
Speed	-	1
Versorgungsspannung min	V	220
Versorgungsspannung max	V	240
Frequenz der Netzversorgung	Hz	50/60
Leistung	W	24
Stromaufnahme	A	0.105
Max. Förderleistung	m^3/h	245
Schalldruckpegel LpA @ 3 m	dB(A)	39
Gewicht	kg	0.51
Ambientlufttemperatur, min	°C	1
Ambientlufttemperatur, max	°C	40
Schutzart	-	IPX4

Abmessungen

ØD	Ød	B	B1	H	L	L1	L2	L3
125	59	185	169	125	90	28	45	29

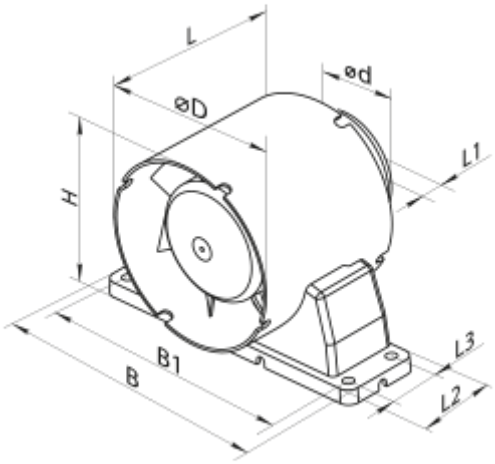
L
ød
øD
L1
H
L3
B1
B
L2