150 LD 12

Axiale dekorative Abluftventilatoren

- Max. Förderleistung: 236
- Schalldruckpegel LpA @ 3 m: 36
- Motortyp: AC
- Gehäusematerial: Plastic

	Maßeinheit	150 LD 12
Luftkanalgröße	mm	150
Speed	-	1
Versorgungsspannung min	V	12
Versorgungsspannung max	V	12
Frequenz der Netzversorgung	Hz	50
Leistung	W	29
Stromaufnahme	A	2
Max. Förderleistung	m^3/h	236
Schalldruckpegel LpA @ 3 m	dB(A)	36
Gewicht	kg	0.92
Ambientlufttemperatur, min	°C	1
Ambientlufttemperatur, max	°C	40
Schutzart	-	IP34

Abmessungen

ØD	B	H	L	L1
150	206	165	154	36

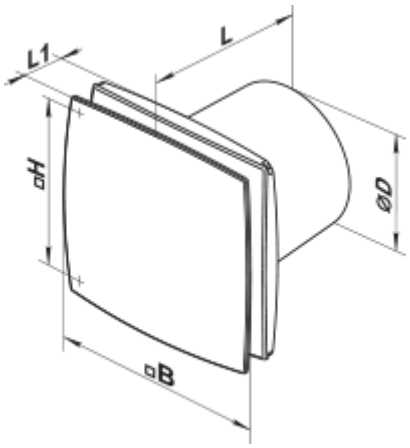

Zubehör

Küchenabzugshaube

Produktname	Foto	Beschreibung