150 M V

Axiale Abluftventilatoren

- Max. Förderleistung: 295
- Schalldruckpegel LpA @ 3 m: 39
- Motortyp: AC
- Gehäusematerial: Plastic
- Zugschnur

	Maßeinheit	150 M V
Luftkanalgröße	mm	150
Speed	-	1
Versorgungsspannung min	V	220
Versorgungsspannung max	V	240
Frequenz der Netzversorgung	Hz	50
Leistung	W	24
Stromaufnahme	A	0.13
Max. Förderleistung	m^3/h	295
Schalldruckpegel LpA @ 3 m	dB(A)	39
Gewicht	kg	0.89
Ambientlufttemperatur, min	°C	1
Ambientlufttemperatur, max	°C	40
Schutzart	-	IP34

Abmessungen

ØD	B	H	L	L1
150	206	182	106	25.5

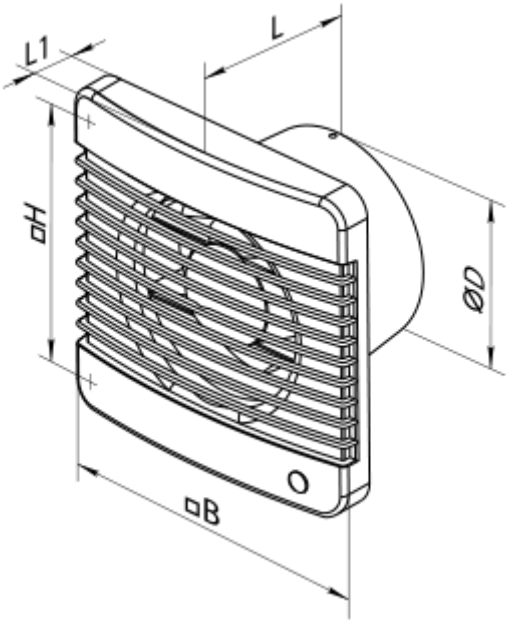

Zubehör

Küchenabzugshaube

Produktname	Foto	Beschreibung