150 M3 press



Hochleistungs-Axial-Abluftventilatoren

- Schalldruckpegel LpA bei 3 m: 41
- Gehäusematerial: Kunststoff

	Maßeinheit	150 M3 press
Stutzengröße	mm	150
Phasen	-	1
Minimale Versorgungsspannung	V	220
Maximale Versorgungsspannung	V	240
Netzfrequenz	Hz	50
Nennleistung	W	29
Stromaufnahme	A	0.13
Maximaler Volumenstrom bei 50 Hz	m³/h	307
Drehzahl bei 50 Hz	-	2400
Schalldruckpegel LpA bei 3 m	dB(A)	41
Gewicht	kg	1.03
Minimale Lufttemperatur der Umgebung	°C	1
Maximale Lufttemperatur der Umgebung	°C	40
Schutzart	-	IP34
Material des Laufrads	-	Plastik

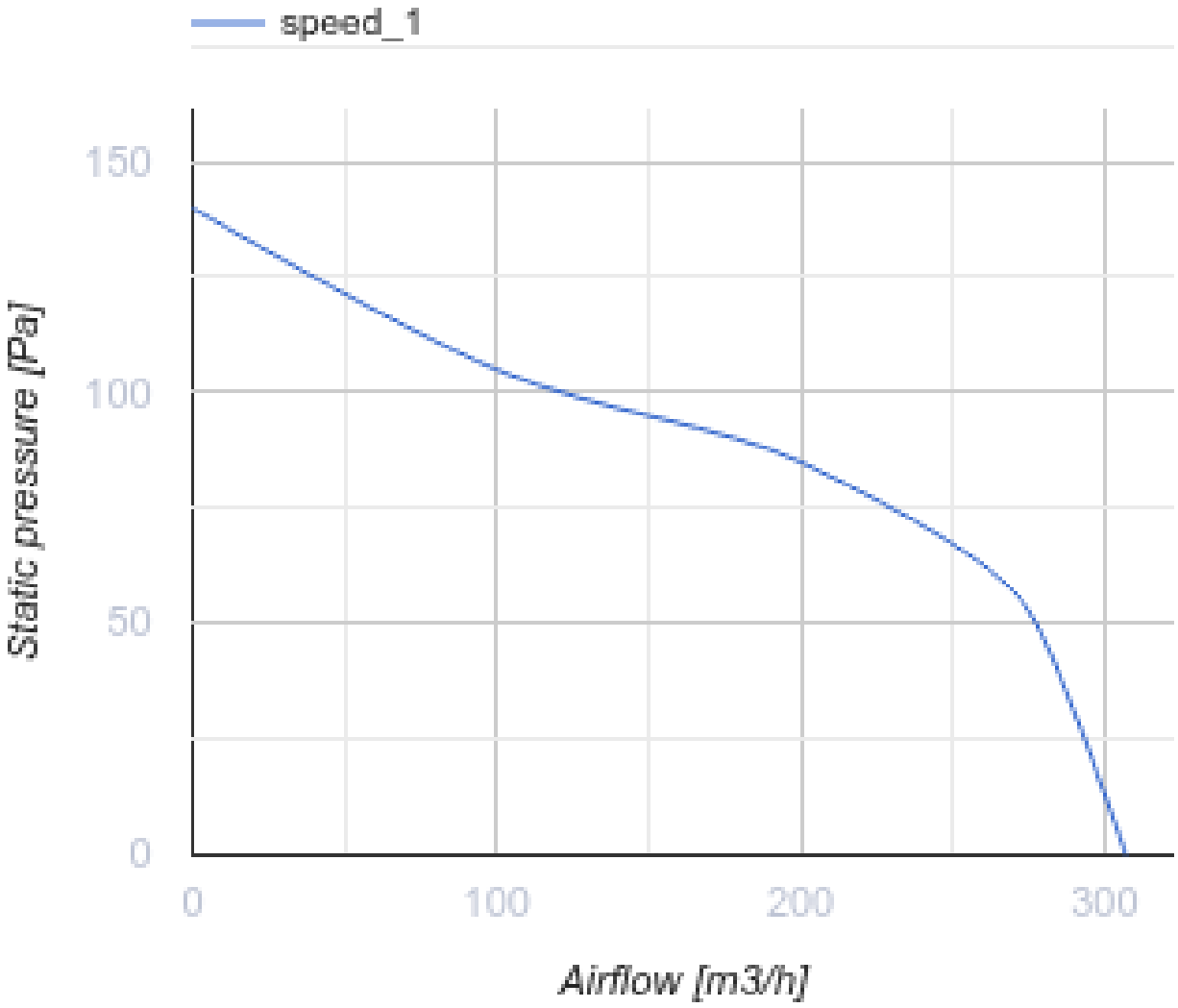

Abmessungen

ØD	B	B1	H	H1	L	L1
150	185	155	256	226	114	30

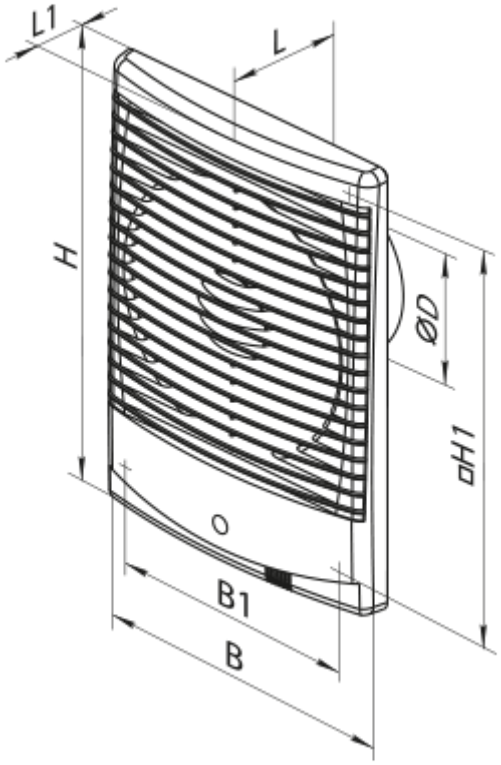

Zubehör

Kunststoffrohre

Produktname	Foto	Beschreibung
MV 150 V		Zweiteilige Kunststoffgitter mit schrägen Lamellen und rundem Flansch

Verbindungs- und Montageelemente

Produktname	Foto	Beschreibung
PVT 050/10		Das PVC-Band ist ein Isolierungsband bestehend aus plastifiziertem und klebebeschichtetem Polyvinylchlorid
PVT 050/30		Das PVC-Band ist ein Isolierungsband bestehend aus plastifiziertem und klebebeschichtetem Polyvinylchlorid
PVT 050/50		Das PVC-Band ist ein Isolierungsband bestehend aus plastifiziertem und klebebeschichtetem Polyvinylchlorid
C 150		Die Schnelltrennschelle sichert die schnelle und zuverlässige Befestigung von verschiedenen runden Lüftungsbestandteilen. C-Serie Schlauchschellen sind aus Edelstahlband hergestellt. C...Zn-Serie Schlauchschellen sind aus Band aus verzinktem Stahl hergestellt

Rundrohren

Produktname	Foto	Beschreibung

3805		Wandmontage

Flexible Rohre

Produktname	Foto	Beschreibung
Polyvent N		Flexibles, nicht isoliertes Lüftungsrohr aus metallisierter Folie

Rückschlagklappe

Produktname	Foto	Beschreibung
KO 150		Die Rückstauklappe ist empfohlen für die Anwendung mit den Kleinventilatoren

Fenster-Zuluftelement

Produktname	Foto	Beschreibung
PO 400		Fenster-Zuluftventilatoren für die Belüftung

Kunststoff

Produktname	Foto	Beschreibung
MV 152 VK		Zu- und Ablufthauben

Metall

Produktname	Foto	Beschreibung
MVM 152 V N		Metallhauben für Entlüftung

Ecodesign

Warenzeichen	Vents					
Modell	150 M3 press					
Spezifischer Energieverbrauch (SEV) (kWh/(m²/a))	Kalt		Durchschnittlich		Warm	
	-32	B	-15	E	-6	F
Typ des Lüftungsgeräts	Unidirektional					
Antriebsart	Mehrstufig					
Typ des Wärmerückgewinnungssystems	Nicht vorhanden					
Maximaler Luftvolumenstrom (m³/h)	307					
Elektrische Eingangsleistung (W)	29					
Referenzvolumenstrom (m³/s)	0.06					
Spezifische Leistungsaufnahme (SPI) (W/(m³/h))	0.061					
Steuerungstypologie	Handsteuerung					
Maximale externe Leckagerate (%)	2.7					
Anlagentyp	RVU UVU					
Schallleistungspegel (dB(A))	61					
Jährlicher Stromverbrauch (JSV) (kWh/a)	Kalt		Durchschnittlich		Warm	
	100		100		100	
Jährliche Einsparung an Heizenergie (JEH) (kWh/a)	Kalt		Durchschnittlich		Warm	
	3400		1700		800	