150 MAO1 L



Axiale Fensterventilatoren zur Abluftlüftung mit automatischen Verschlusskappen

- Schalldruckpegel LpA bei 3 m: 41
- Gehäusematerial: Kunststoff
- Kugellager

	Maßeinheit	150 MAO1 L
Stutzengröße	mm	150
Phasen	-	1
Minimale Versorgungsspannung	V	220
Maximale Versorgungsspannung	V	240
Netzfrequenz	Hz	50
Nennleistung	W	26
Stromaufnahme	A	0.13
Maximaler Volumenstrom bei 50 Hz	m³/h	295
Drehzahl bei 50 Hz	-	2400
Schalldruckpegel LpA bei 3 m	dB(A)	41
Gewicht	kg	1.53
Minimale Lufttemperatur der Umgebung	°C	1
Maximale Lufttemperatur der Umgebung	°C	40
Schutzart	-	IP24
Material des Laufrads	-	Plastik

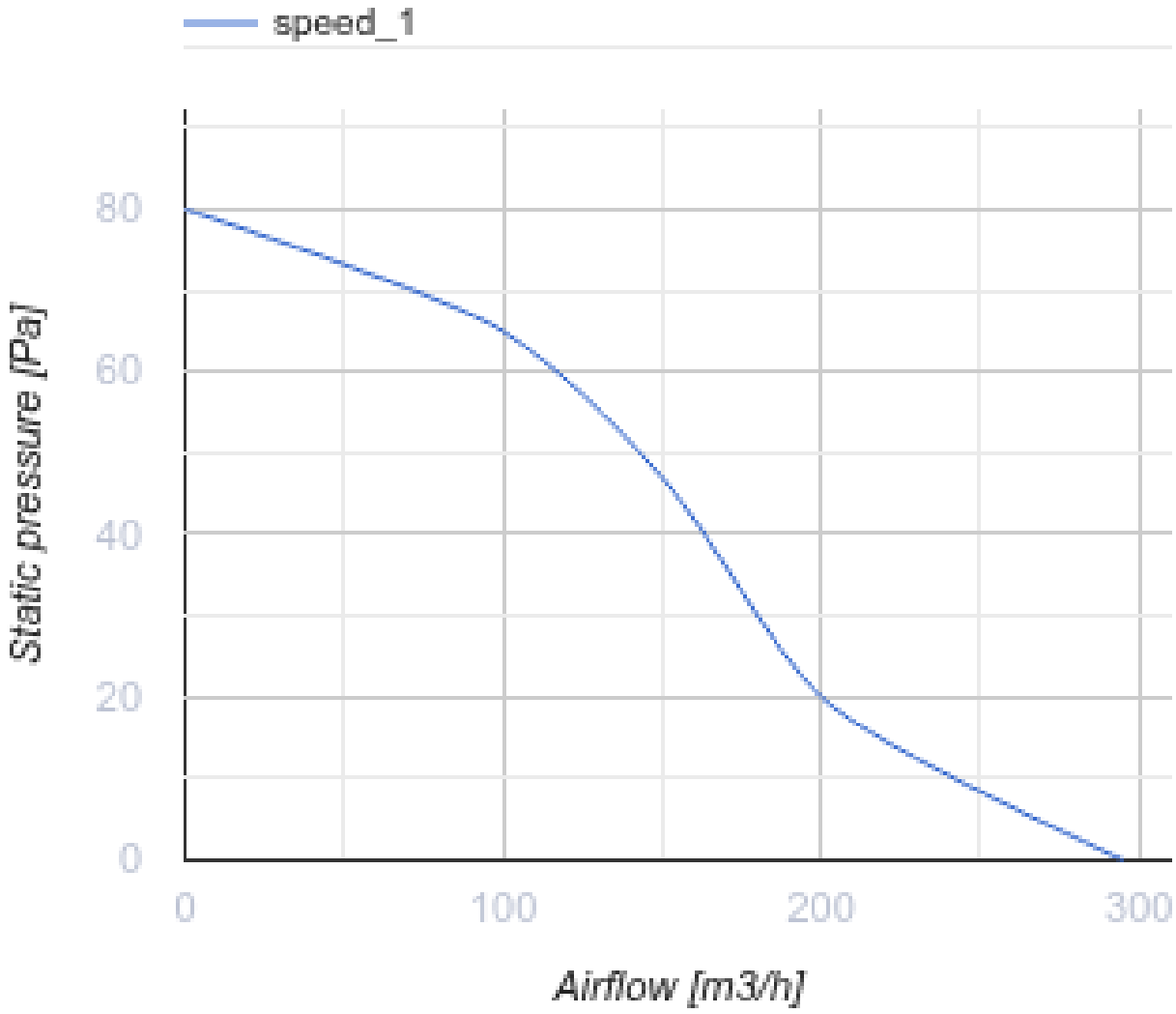

Abmessungen

Ø D	B	H	L1	L2
150	212	195	66	60

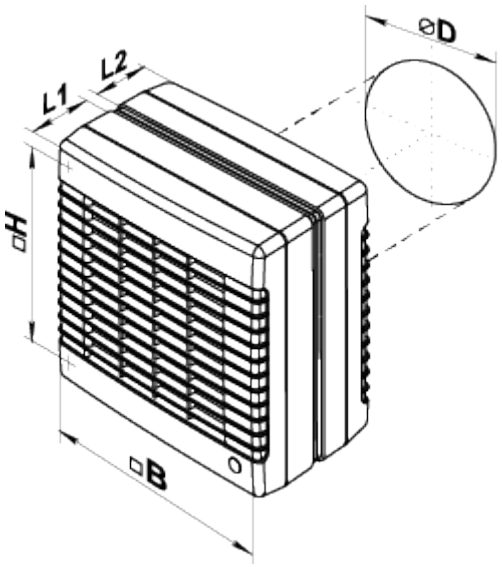
⌀D
L2
L1
□H
□B