150 MAO1



Axiale Fensterventilatoren zur Abluftlüftung mit automatischen Verschlusskappen

- Schalldruckpegel LpA bei 3 m: 41
- Gehäusematerial: Kunststoff

	Maßeinheit	150 MAO1
Stutzengröße	mm	150
Phasen	-	1
Minimale Versorgungsspannung	V	220
Maximale Versorgungsspannung	V	240
Netzfrequenz	Hz	50
Nennleistung	W	26
Stromaufnahme	A	0.13
Maximaler Volumenstrom bei 50 Hz	m³/h	295
Drehzahl bei 50 Hz	-	2400
Schalldruckpegel LpA bei 3 m	dB(A)	41
Gewicht	kg	1.53
Minimale Lufttemperatur der Umgebung	°C	1
Maximale Lufttemperatur der Umgebung	°C	40
Schutzart	-	IP24
Material des Laufrads	-	Plastik

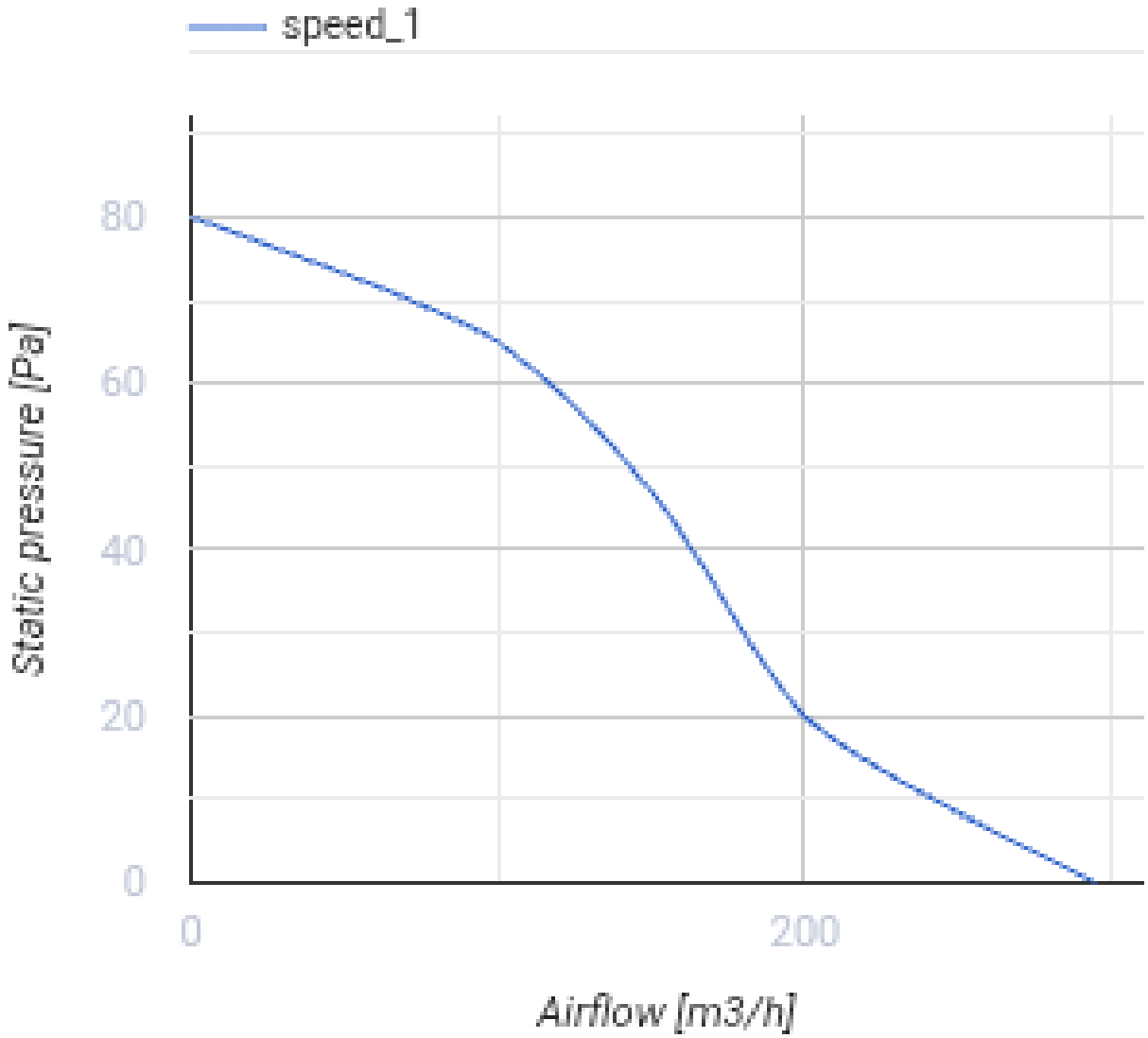

Abmessungen

Ø D	B	H	L1	L2
150	212	195	66	60

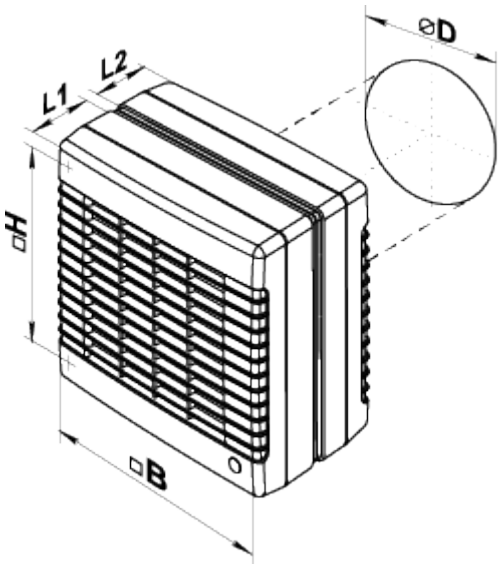
⌀D
L2
L1
□H
□B

Ecodesign

Warenzeichen	Vents					
Modell	150 MAO1					
Spezifischer Energieverbrauch (SEV) (kWh/(m²/a))	Kalt		Durchschnittlich		Warm	
	-33.6	B	-17.2	E	-7.8	F
Typ des Lüftungsgeräts	Unidirektional					
Antriebsart	Mehrstufig					
Typ des Wärmerückgewinnungssystems	Nicht vorhanden					
Maximaler Luftvolumenstrom (m³/h)	295					
Elektrische Eingangsleistung (W)	26					
Referenzvolumenstrom (m³/s)	0.057					
Spezifische Leistungsaufnahme (SPI) (W/(m³/h))	0.057					
Steuerungstypologie	Handsteuerung					
Maximale externe Leckagerate (%)	2.7					
Empfindlichkeit des Luftstroms gegenüber Störddrücken bei +20/-20 Pa (%)	0.15					
Dichtheit der Verschlussklappen (m³/h)	1					
Anlagentyp	RVU UVU					
Schallleistungspegel (dB(A))	61					
Jährliche Einsparung an Heizenergie (JEH) (kWh/a)	Kalt		Durchschnittlich		Warm	
	3355		1715		776	