150 Silenta-SVTH (220 V/60 Hz)



Leise Axial-Abluftventilatoren mit dünnen Frontplatten

- Laufradtyp: Axial
- Gehäusematerial: Kunststoff
- Zugschnur
- Feuchtigkeitssensor
- Timer: Nachlaufschalter

	Maßeinheit	150 Silenta-SVTH (220 V/60 Hz)
Stutzengröße	mm	150
Minimale Versorgungsspannung	V	220
Maximale Versorgungsspannung	V	220
Netzfrequenz	Hz	60
Gewicht	kg	0.85
Minimale Lufttemperatur der Umgebung	°C	1
Maximale Lufttemperatur der Umgebung	°C	40
Schutzart	-	IP34
Material des Laufrads	-	Plastik

Abmessungen

Ø D	B	H	L	L1
150	205	165	132	14

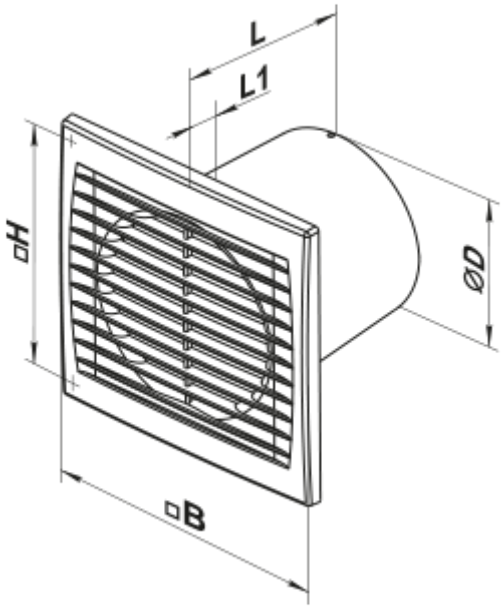

Zubehör

Kunststoffrohre

Produktname	Foto	Beschreibung
MV 150 V		Zweiteilige Kunststoffgitter mit schrägen Lamellen und rundem Flansch

Verbindungs- und Montageelemente

Produktname	Foto	Beschreibung
PVT 050/10		Das PVC-Band ist ein Isolierungsband bestehend aus plastifiziertem und klebebeschichtetem Polyvinylchlorid
PVT 050/30		Das PVC-Band ist ein Isolierungsband bestehend aus plastifiziertem und klebebeschichtetem Polyvinylchlorid
PVT 050/50		Das PVC-Band ist ein Isolierungsband bestehend aus plastifiziertem und klebebeschichtetem Polyvinylchlorid
C 150		Die Schnelltrennschelle sichert die schnelle und zuverlässige Befestigung von verschiedenen runden Lüftungsbestandteilen. C-Serie Schlauchschellen sind aus Edelstahlband hergestellt. C...Zn-Serie Schlauchschellen sind aus Band aus verzinktem Stahl hergestellt

Rundrohren

Produktname	Foto	Beschreibung
3805		Wandmontage

Flexible Rohre

Produktname	Foto	Beschreibung
Polyvent N		Flexibles, nicht isoliertes Lüftungsrohr aus metallisierter Folie

Rückschlagklappe

Produktname	Foto	Beschreibung
KO 150		Die Rückstauklappe ist empfohlen für die Anwendung mit den Kleinventilatoren

Fenster-Zuluftelement

Produktname	Foto	Beschreibung
PO 400		Fenster-Zuluftventilatoren für die Belüftung

Kunststoff

Produktname	Foto	Beschreibung
MV 152 VK		Zu- und Ablufthauben

Metall

Produktname	Foto	Beschreibung
MVM 152 V N		Metallhauben für Entlüftung