150 Simple V



Axial-Abluftventilatoren mit dünnen Frontplatten

- Schalldruckpegel LpA bei 3 m: 34
- Gehäusematerial: Kunststoff
- Zugschnur

	Maßeinheit	150 Simple V
Stutzengröße	mm	150
Phasen	-	1
Minimale Versorgungsspannung	V	220
Maximale Versorgungsspannung	V	240
Netzfrequenz	Hz	50
Nennleistung	W	25
Stromaufnahme	A	0.17
Maximaler Volumenstrom bei 50 Hz	m³/h	280
Schalldruckpegel LpA bei 3 m	dB(A)	34
Gewicht	kg	0.92
Minimale Lufttemperatur der Umgebung	°C	1
Maximale Lufttemperatur der Umgebung	°C	40
Schutzart	-	IP34
Material des Laufrads	-	Plastik

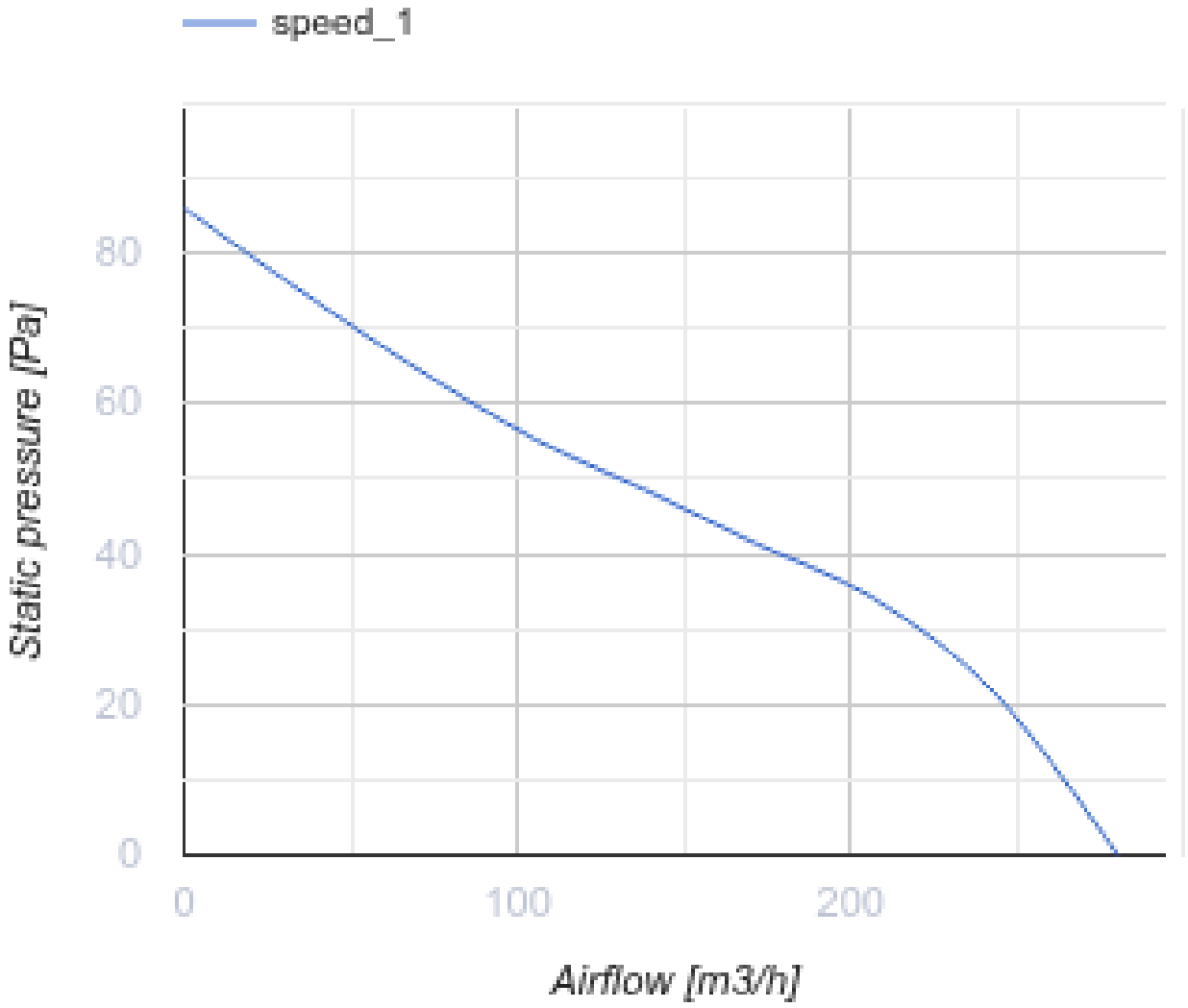

Abmessungen

Ø D	B	L	L1
150	205	117	15

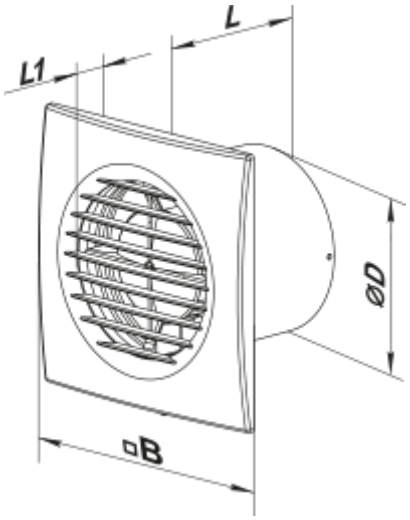

Zubehör

Flansche

Produktname	Foto	Beschreibung
FO 150		Das Fensterflansch

Ecodesign

Warenzeichen	Vents					
Modell	150 Simple V					
Spezifischer Energieverbrauch (SEV) (kWh/(m²/a))	Kalt		Durchschnittlich		Warm	
	-30.8	B	-14.4	E	-5	F
Typ des Lüftungsgeräts	Unidirektional					
Antriebsart	Einstufig					
Typ des Wärmerückgewinnungssystems	Nicht vorhanden					
Maximaler Luftvolumenstrom (m³/h)	280					
Elektrische Eingangsleistung (W)	25					
Referenzvolumenstrom (m³/s)	0.054					
Spezifische Leistungsaufnahme (SPI) (W/(m³/h))	0.089					
Steuerungstypologie	Handsteuerung					
Maximale externe Leckagerate (%)	2.7					
Anlagentyp	RVU UVU					
Schallleistungspegel (dB(A))	54					
Jährlicher Stromverbrauch (JSV) (kWh/a)	Kalt		Durchschnittlich		Warm	
	112		112		112	
Jährliche Einsparung an Heizenergie (JEH) (kWh/a)	Kalt		Durchschnittlich		Warm	
	3355		1715		776	