# 150 VKO L



Axiale Rohrventilatoren zur Be- und Entlüftung mit hoher Leistung

- Schalldruckpegel LpA bei 3 m: 40
- Gehäusematerial: Kunststoff
- Kugellager

| | Maßeinheit | 150 VKO L |
|---|---|---|
| Stutzengröße | mm | 150 |
| Phasen | - | 1 |
| Minimale Versorgungsspannung | V | 220 |
| Maximale Versorgungsspannung | V | 240 |
| Netzfrequenz | Hz | 50 |
| Nennleistung | W | 24 |
| Stromaufnahme | A | 0.13 |
| Maximaler Volumenstrom bei 50 Hz | m³/h | 298 |
| Drehzahl bei 50 Hz | - | 2400 |
| Schalldruckpegel LpA bei 3 m | dB(A) | 40 |
| Gewicht | kg | 0.8 |
| Minimale Lufttemperatur der Umgebung | °C | 1 |
| Maximale Lufttemperatur der Umgebung | °C | 40 |
| Schutzart | - | IPX4 |
| Material des Laufrads | - | Plastik |

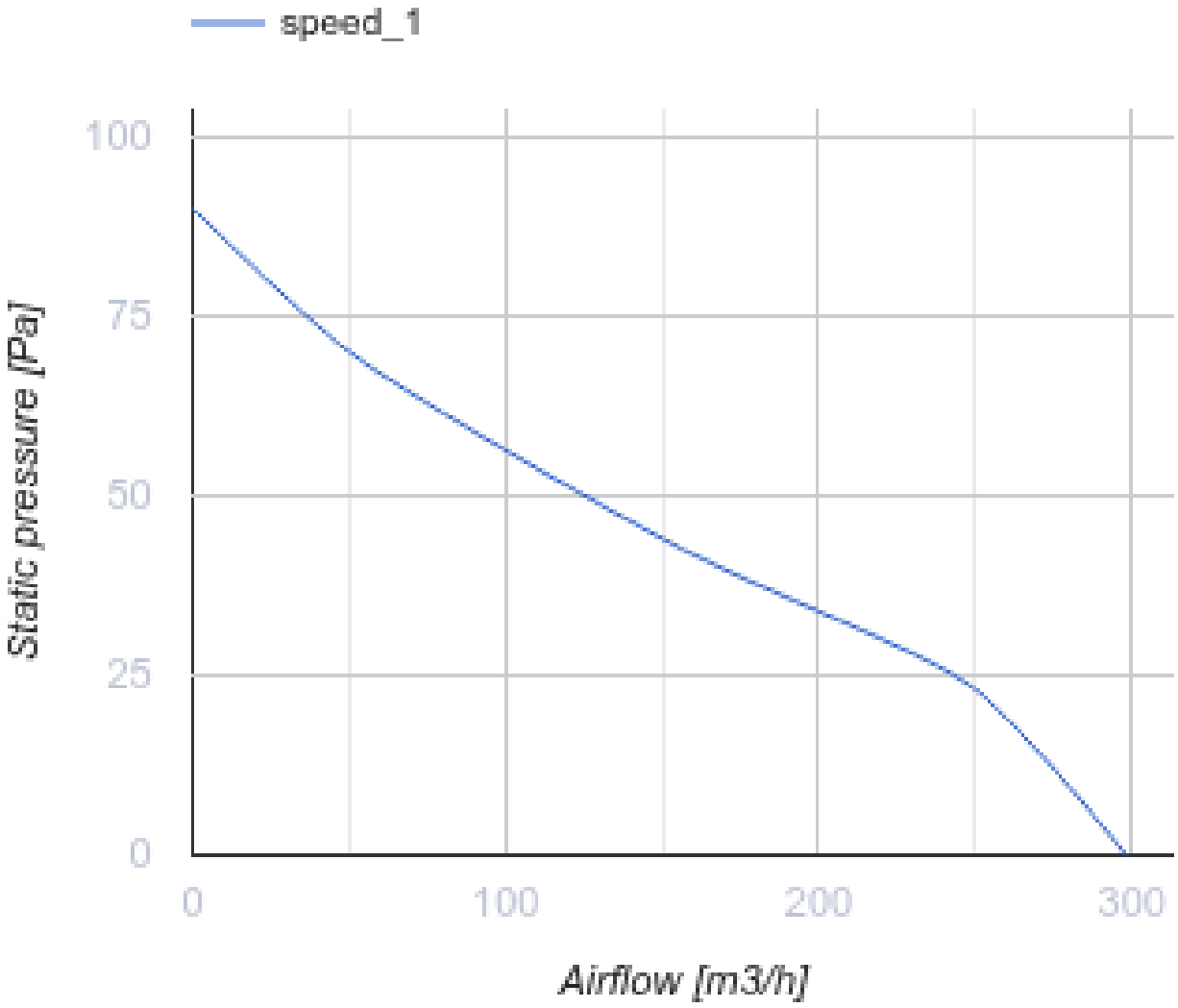


## Abmessungen

| ØD | ØD1 | L | L1 |
|---|---|---|---|
| 150 | 154 | 108 | 46 |

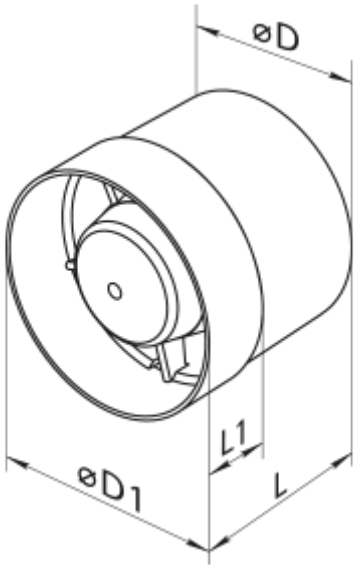


## Zubehör

### Kunststoffrohre

| Produktname | Foto | Beschreibung |
|---|---|---|
| MV 150 V |  | Zweiteilige Kunststoffgitter mit schrägen Lamellen und rundem Flansch |

### Verbindungs- und Montageelemente

| Produktname | Foto | Beschreibung |
|---|---|---|
| PVT 050/10 |  | Das PVC-Band ist ein Isolierungsband bestehend aus plastifiziertem und klebebeschichtetem Polyvinylchlorid |
| PVT 050/30 |  | Das PVC-Band ist ein Isolierungsband bestehend aus plastifiziertem und klebebeschichtetem Polyvinylchlorid |
| PVT 050/50 |  | Das PVC-Band ist ein Isolierungsband bestehend aus plastifiziertem und klebebeschichtetem Polyvinylchlorid |
| C 150 |  | Die Schnelltrennschelle sichert die schnelle und zuverlässige Befestigung von verschiedenen runden Lüftungsbestandteilen. C-Serie Schlauchschellen sind aus Edelstahlband hergestellt. C...Zn-Serie Schlauchschellen sind aus Band aus verzinktem Stahl hergestellt |

### Rundrohren

| Produktname | Foto | Beschreibung |
|---|---|---|
| 3805 |  | Wandmontage |

### Flexible Rohre

| Produktname | Foto | Beschreibung |
|---|---|---|
| Polyvent N |  | Flexibles, nicht isoliertes Lüftungsrohr aus metallisierter Folie |

### Rückschlagklappe

| Produktname | Foto | Beschreibung |
|---|---|---|
| KO 150 |  | Die Rückstauklappe ist empfohlen für die Anwendung mit den Kleinventilatoren |

### Fenster-Zuluftelement

| Produktname | Foto | Beschreibung |
|---|---|---|
| PO 400 |  | Fenster-Zuluftventilatoren für die Belüftung |

### Kunststoff

| Produktname | Foto | Beschreibung |
|---|---|---|
| MV 152 VK |  | Zu- und Ablufthauben |

### Metall

| Produktname | Foto | Beschreibung |
|---|---|---|
| MVM 152 V N |  | Metallhauben für Entlüftung |